[1] 概　要

1. 主要功能

配置

项目 机型	CPM	SB/MB	2纸盒	SPF	R-SPF	彩色扫描	GDI打印	PCL打印	SOPM	双面	内存	传真
AR-158	15	MB	(－)	(－)	标准	标准	标准	(－)	标准	标准	16M	(－)

项目说明

CPM：　复印速度(每分钟复印张数)

SB/MB：　SB＝旁路单张手送， MB＝旁路多张手送

2纸盒：　第二纸盒组件

SPF：　单面原稿输送组件

R-SPF：　双面原稿输送组件

彩色扫描：彩色扫描仪功能

GDI打印：带USB端口的GDI打印功能

PCL打印：带USB端口的PCL打印功能

SOPM：　一次扫描，多次打印功能(一次扫描，复印多张)

双面：　自动双面功能

内存：　标准页存储器

传真：　传真功能

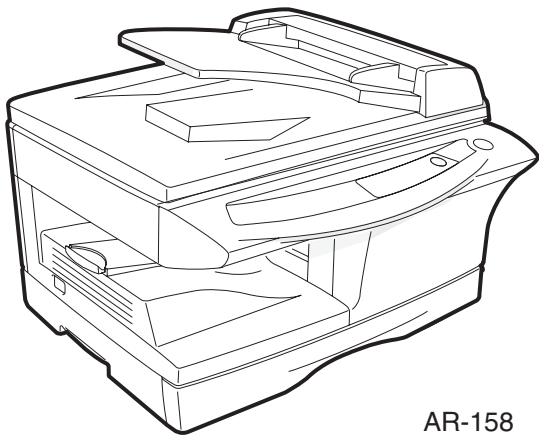

AR-158

[2] 规　格

1. 基本规格

项目		
型式	台式	
复印系统	干式，静电	
级别	数字小型复印机	
复印机尺寸	518mm(W) x 429.5mm(D) x 465.4mm(H)	
重量 (毛重)	24kg	包括墨粉盒光鼓盒

2. 动作规格

部位项目				详细内容	AR-158
给纸部		给纸系统			1纸盒 (250) 张＋旁路多张手送 (50张)
		AB系统	纸盒给纸部	纸张尺寸	A4、 B5、 A5 (横送)
				纸张重量	56 ~ 80g/m^2
				纸张容量	250张
				纸张类型	标准纸、再生纸
				备注	用户能自行调整纸张导板
			多张手送给纸部	纸张尺寸	A4、 B5、 A5、 B6、 A6 (横送)
				纸张重量	52 ~ 128g/m^2
				纸张容量	50张
				纸张类型	标准纸、再生纸、 OHP、标记纸 ※除标准纸、再生纸外其它为单张复印
				备注	用户能自行调整纸张导轨
排纸部		排纸系统			面朝下
		出纸托盘容量			100张
原稿台		原稿基准位置			左侧中心
		最大原稿尺寸			A4
		原稿种类			标准纸
		原稿尺寸检测			无
光学部	读取部	读取系统			通过白色曝光灯点亮， 3色CCD (RGB) 传感器读取
		CCD传感器		解像度	600 dpi
		曝光灯		类型	CCFL
				电压	1100Vrms (最小)
				耗电	9.6W (最大)
		输出数据			R、 G、 B1或8位 / 像素 / A/D16位
	写入部	写入系统			由半导体激光写入OPC光鼓
		激光装置		解像度	600 dpi
成像		感光鼓		类型	0pc (30 Φ)
				寿命	25K
		充电器		充电方式	锯齿板栅网充电 (－)
				转印方式	(＋) DC控制方式
				分离方式	(－) DC控制方式
		显影		显影方式	干式双组分磁刷显影
		清洁		清洁方式	固定刮板清洁方式

部位项目		详细内容	AR-158
定影部	定影方式		热辊方式
	上热辊	类型	聚四氯乙烯辊
	下热辊	类型	硅橡胶辊
	加热灯	类型	卤素灯
		电压	220V
		耗电	800W
电气部	电源	电压	200V
		频率	50/60HZ
	耗电	最大	1000W
		平均(复印中)	310Wh/H *1
		平均(待机中)	80Wh/H *1
		预热模式时	18Wh/H *1
		自动电源关闭	4.5Wh/H *1

*1 根据使用环境和输入电压的不同会有相应的波动。

3. 复印性能

部位项目			详细	AR-158
复印倍率		固定倍率		3R＋2E (25、 70、 86、 100、 141、 400%)
		变焦倍率		25 ~ 400% (376级，以1%递增)
手动调整级别 (手动图像)				5级
复印速度		首页复印时间	给纸纸盒	9.6秒(预热模式时: 25秒，自动电源关闭模式时: 40秒。) A4 / 100 % / 自动曝光模式
	A4/B5 (横送)	复印速度 (CPM)	等倍	15张
			扩大	15张
			缩小	15张
最多连续复印张数				99张
		空白区域	前端	1 ~ 4mm
			后端	4mm以下 / 6mm以下(双面)
			上下端	0.5以上(一端) 4.5mm以下(上下端和)
		图像损失	前端	等倍时: 3mm以下(OC) / 4mm以下(R-SPF/双面) 扩大时: 2mm以下(OC) / 3mm以下(R-SPF/双面) 缩小时(50%): 6mm以下(OC) / 8mm以下(R-SPF/双面)
预热时间				0秒 *1
节电模式返回时间				0秒
卡纸恢复时间				0秒

4. AR-PG2, AL-12PKM (GDI/扫描扩充组件)

打印系统		干式，静电转印
打印尺寸		A6至A4 *2
打印速度		最大12张/分钟
连续打印		最多99张
首页打印时间(大约时间)		9.6秒(A4) *3
解像度	打印	600 dpi
	扫描	600 x 1200 dpi
仿真		SHARP GDI
接口	打印	USB接口(标准USB1.1) IEEE1284兼容并行接口
	扫描	USB接口(标准USB1.1)

5. RSPF

原稿容量		30张 (50至90g/m^2)	
原稿尺寸		A4至A5	
原稿更换速度		12CPM (A4横送)	
工作速度	单张复印	单面－单面	12CPM
		单面－双面	5.6CPM
		双面－单面	5.6CPM
		双面－双面	5.2CPM
	多张复印	单面－单面	15CPM
		双面－单面	15CPM
原稿放置方向		面朝上	
原稿重量		50至90g/m^2	
混合进纸(纸张尺寸)		性能下降	
不能使用的原稿		热敏纸，打孔纸，旧的折皱纸， OHP 胶片，装订纸，带子的封装原稿，摩擦系数较大的原稿，如照片，目录纸。	

*1 这里所记载的时间是表示电源接通到复印就绪灯亮为止的时间。因此电源接通后即使马上按复印键，到复印动作开始也需要一定时间。

*2 只能纵向出纸。

*3 不包括数据传输时间。

[3] 消耗部品

1. 消耗品供应表

No.	名 称	内 容	寿命	产品代号	捆包	备 注
1	墨粉盒 (黑色)	墨粉盒 (净重 210 克) x 1 包装袋 x 1	8K	AR-153ST-C	1	*寿命计算以A4 原稿，6%图像复印为基准。
2	显影盒	显影盒 (净重170克) x 1	25K	AR-152CD-C	1	
3	光鼓组件	感光鼓(包括光鼓固定板) x 1	25K	AR-152DR-C	1	

2. 使用环境

在以下环境下使用，才能保证复印质量和机器正常工作。

(1) 标准工作环境

温度 : 20°C到25°C
湿度 : 65 ± 5%RH

(2) 允许工作的环境条件

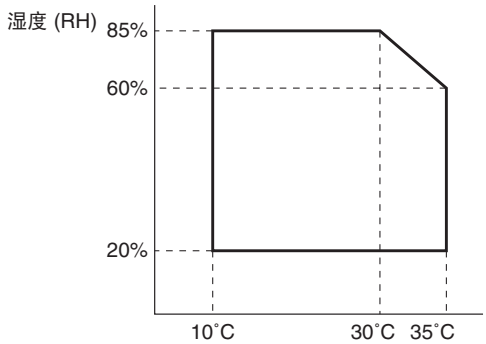

(3) 光学部的环境条件

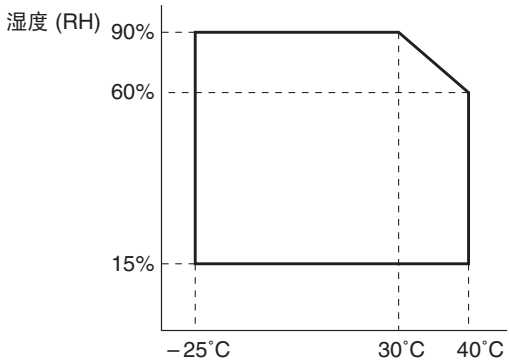

(4) 消耗品储存条件

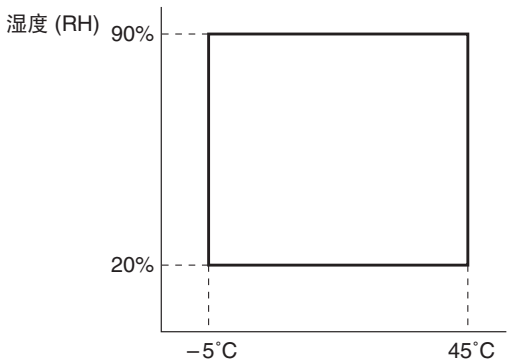

3. 墨粉盒更换

1) 打开复印机的前门和侧门。

2) 按下墨粉盒固定手柄。

3) 轻轻地将墨粉盒从复印机拉出。

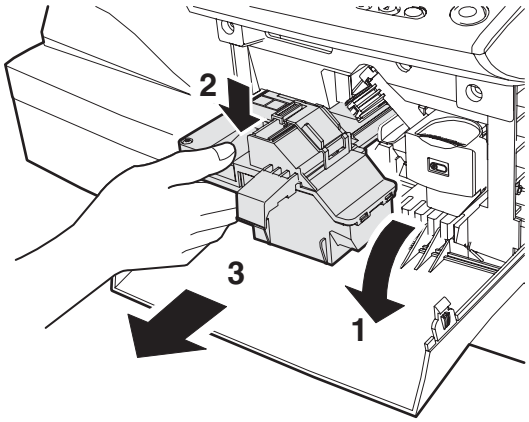

4) 从复印机取出墨粉盒迅速装入到收集袋内。

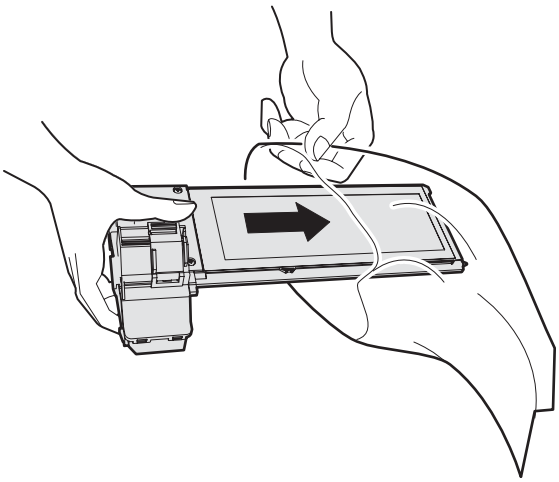

注意：不要将墨粉盒直接暴露在空气中，应装入收集袋。

[4] 外观和内部结构

1. 外 观

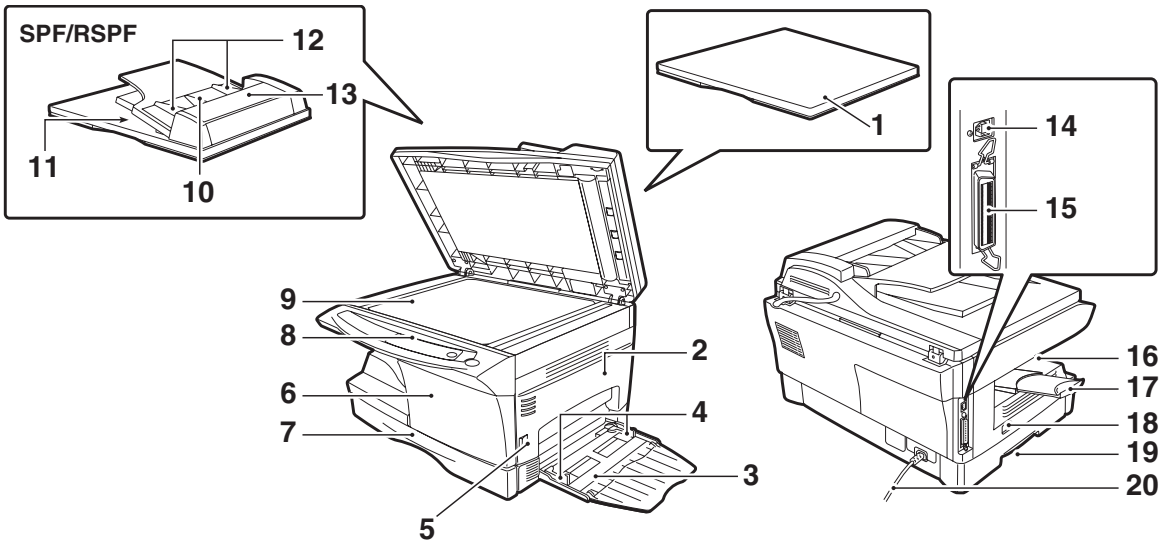

1	原稿盖	2	侧盖	3	手送托盘
4	手送托盘导板	5	侧盖打开按钮	6	前盖
7	纸盒	8	操作面板	9	原稿玻璃
10	原稿进纸托盘	11	RSPF出纸区	12	原稿导纸板
13	进纸辊盖板	14	USB接口	15	并行接口
16	出纸托盘	17	出纸托盘延长板	18	电源开关
19	手柄	20	电源导线		

2. 内部结构

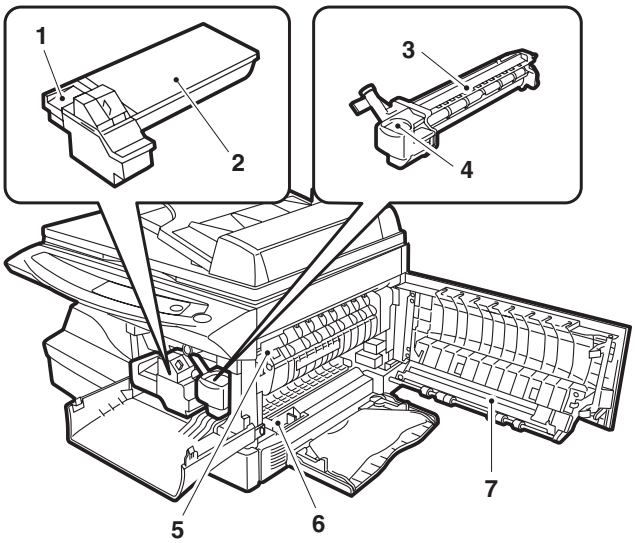

1	墨粉盒锁扣解除按钮	2	墨粉盒	3	光鼓盒
4	光鼓盒扳手	5	定影压力释放杆	6	电极丝清洁器
7	转印充电器				

3. 操作面板

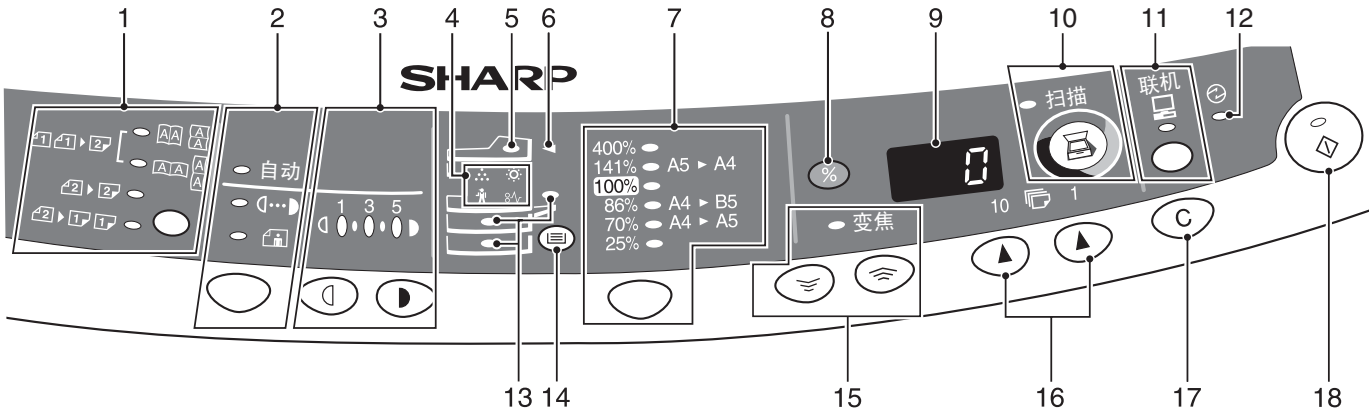

1	双面模式选择键和指示灯	2	曝光模式选择键和指示灯 用于选择曝光模式：自动，手动，照片。 通过指示灯点亮，显示所选择的曝光模式。
3	浓淡键和浓淡指示灯 用于调整手动和照片浓淡水平。 通过指示灯点亮，显示所选择的浓淡水平。 用于开始和终止用户程序设定。	4	警告指示灯 ☼ 载体更换指示灯 卡纸指示灯 墨粉盒更换指示灯 *1 保养指示灯
5	RSPF指示灯	6	RSPF卡纸指示灯
7	复印倍率选择键和复印倍率指示灯。 用于选择预置缩小/放大复印倍率。 通过指示灯点亮，显示所选择的复印倍率。	8	复印倍率显示键(%)
9	显示部 显示指定复印数量，变焦复印倍率，用户程序代码，故障代码。	10	扫描仪键和指示灯 *2, *3
11	联机键/指示灯 指示灯点亮时，机器用作打印机或扫描仪。 *2	12	节电指示灯 指示灯点亮时，机器处于节电模式。
13	给纸指示灯 指示灯点亮，指示给纸位置。	14	纸盒选择键 用于选择给纸位置，(纸盒或手送)
15	变焦键/指示灯 用于选择从25%止400%的 缩小和放大倍率。 最小增量单位为1%。	16	复印数量键 • 用于输入复印数量(1到99)。 • 用于用户程序输入。
17	清除键 • 按下该键清除所有显示，或复印中按下该键，终止复印。 • 待机时按下该键，可显示最新复印总计数。	18	开始键和准备就绪指示灯 • 该指示灯亮时，允许复印。 • 用户设定用户程序。 • 按该键进行复印。

*1. 墨粉盒更换

当墨粉浓淡下降到指定水平时，“墨粉盒更换”指示灯点亮，提示用户更换。如果此时墨粉盒没有更换，则“准备就绪”指示灯闪亮，复印 10 次后，机器开始供粉。(“墨粉盒更换”指示灯继续点亮。)如果两分钟后墨粉浓淡值仍达不到指定水平，“准备就绪”指示灯就会熄灭，“墨粉盒更换”指示灯开始闪亮，复印机便会停止工作。

*2. 操作面板上的指示灯

“联机”指示灯点亮和“开始”( )指示灯点亮时，指明机器处于打印或扫描状态下。

开始指示灯

点亮：指明机器处于复印准备就绪状态或正在执行扫描的状态。

闪亮：指明有一个被中断的打印工作正在进程中。或机器被初始化(门盖板被打开和关闭，电源被关闭和接通)。

熄灭：指明机器正在执行复印或扫描工作。或者机器处于自动电源关闭状态。

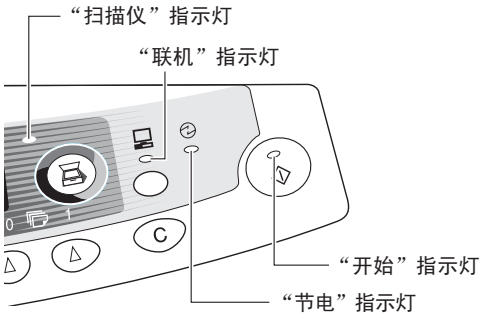

联机指示灯

按下“联机”键后，联机指示灯进行点亮熄灭的变换。

点亮：指明机器处于打印准备就绪状态或正在执行扫描状态。(联机中)

闪亮：指明正在接收来自于电脑的打印数据。

熄灭：正在执行复印工作(联机断开)。

节电指示灯

点亮：指明机器正处于节电模式中。

扫描仪指示灯

点亮：指明“扫描仪”( )被按下，机器处于扫描仪模式中。

闪亮：指明电脑正在执行一项扫描工作，或扫描的数据正存储在机器中。

熄灭：指明机器处于复印模式中。

*3. 使用“扫描仪”进行扫描

如果在电脑上安装了“按钮管理器”程序，才能使用该扫描方法。使用该扫描扫描方法，需先在电脑上完成设置。

有关“按钮管理器”程序的更多信息，请参阅“按钮管理器”程序的随机手册和帮助文件。

注意事项：

- 机器正在进行复印工作时，不能执行扫描。
- 机器正在打印时，用并行接口或USB接口联接的扫描仪执行扫描工作，该扫描扫描工作将会被预约，等到打印工作完成后，扫描工作将会开始。
- 扫描时，原稿如被放置在SPF/RSPF则只扫描一张原稿，除非，电脑安装了Sharpdesk 。

1) 按下“扫描键”( )。
机器进入扫描模式。

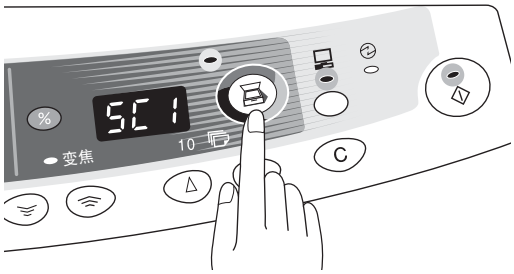

2) 将所要扫描的原稿放置在稿台玻璃/SPF/RSPF 上。
对于放置原稿的顺序，参见“原稿放置方法”。

3) 按复印数量右键，显示各项扫描应用程序代号。
应用程序号按以下编排：

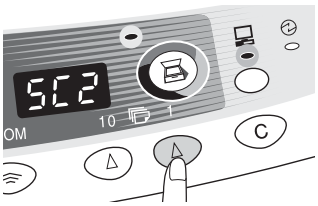

应用程序号按以下编排：

应用程序代号	应用程序执行内容
SC1	Sharpdesk (如果已经安装)
SC2	E-mai (你在Windows操作系统中使用的标准) E-mail程序)
SC3	Fax (如果安装了传真应用程序)
SC4	OCR (如果安装了OCR应用程序)
SC5	Microsoft Word (如果已安装)
SC6	在按钮管理器设定的程序

4) 按开始键( )。
启动所选择的扫描应用程序，执行扫描。

4. 电机和电磁铁

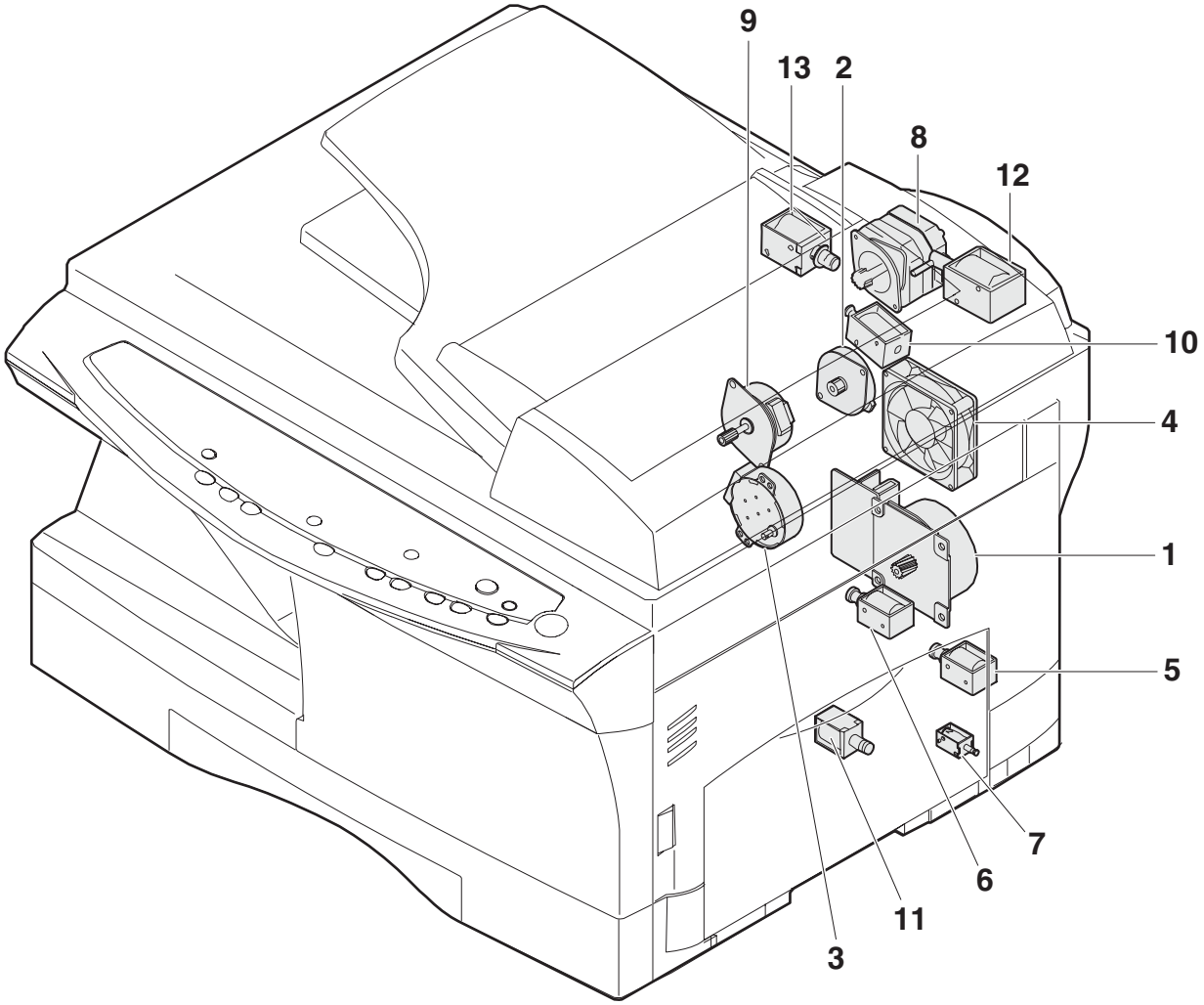

No.	部品名称	控制信号	功能/动作
1	主电机	MM	驱动复印机
2	扫描电机	MRMT	驱动反光镜基座 (反光镜扫描组件)
3	墨粉电机	TM	加粉
4	冷却风扇	VFM	冷却光学部
5	阻力辊电磁铁	RRS	阻力辊旋转控制电磁铁
6	进纸电磁铁	CPFS1	纸盒进纸电磁铁
7	多张手送进纸电磁铁	MPFS	多张手送进纸电磁铁
8	SPF 电机	SPFM	驱动单张进纸
9	双面电机	DMT	驱动双面输纸部
10	原稿进纸电磁铁	SPUS	原稿进纸电磁铁
11	进纸电磁铁	CPFS2	纸盒进纸电磁铁2
12		SRRC	原稿阻力辊电磁铁
13		SPFS	原稿进纸辊电磁铁

5. 传感器和开关

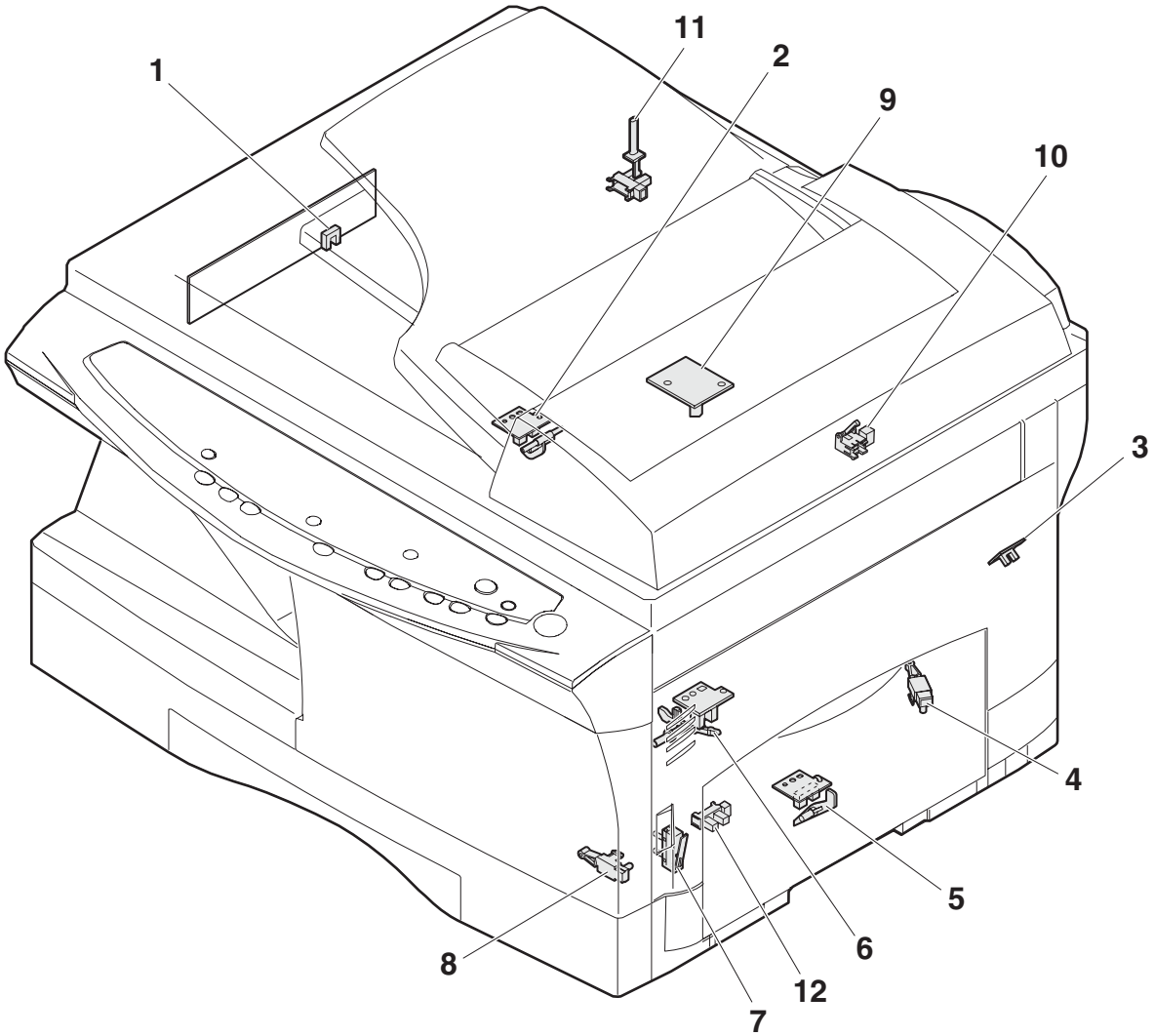

No.	名 称	信号	类 型	功 能	输 出
1	扫描仪组件原位传感器	MHPS	透射型传感器	扫描仪组件原位检测	原位时输出 “H”
2	POD传感器	POD	透射型传感器	出纸检测	纸张通过时输出 “H”
3	PPD2传感器	PPD2	透射型传感器	纸张输送检测2	纸张通过时输出 “L”
4	纸盒检测开关	CED1	微动开关	纸盒安装检测	纸盒插入时输出 “L”
5	手送进纸检测开关	MFD	透射型传感器	手送进纸检测 (仅限单张)	纸张检测到输出 “L”
6	PPD1传感器	PPD1	透射型传感器	纸张输送检测1	纸张通过时输出 “L”
7	门开关	DSW	微动开关	门打开/关闭检测 (24V安全开关)	门开时, 1V
8	光鼓复位开关	DRST	微动开关	新光鼓检测开关	新光鼓插入时输出瞬间 “L”
9	SPF传感器	SPID/ SD SW	透射型传感器	纸张进入检测 拾纸组件盖打开/关闭检测	纸张通过时输出 “L”
10	SPPD传感器	SPPD	透射型传感器	纸张输送检测	纸张通过时输出 “L”
11	SDOD传感器	SDOD	透射型传感器	SPF打开/关闭检测	纸张通过时输出 “L”
12	PPD3传感器	PPD3	透射型传感器	纸张输送检测3	纸张通过时输出 “L”

6. 电路板组件

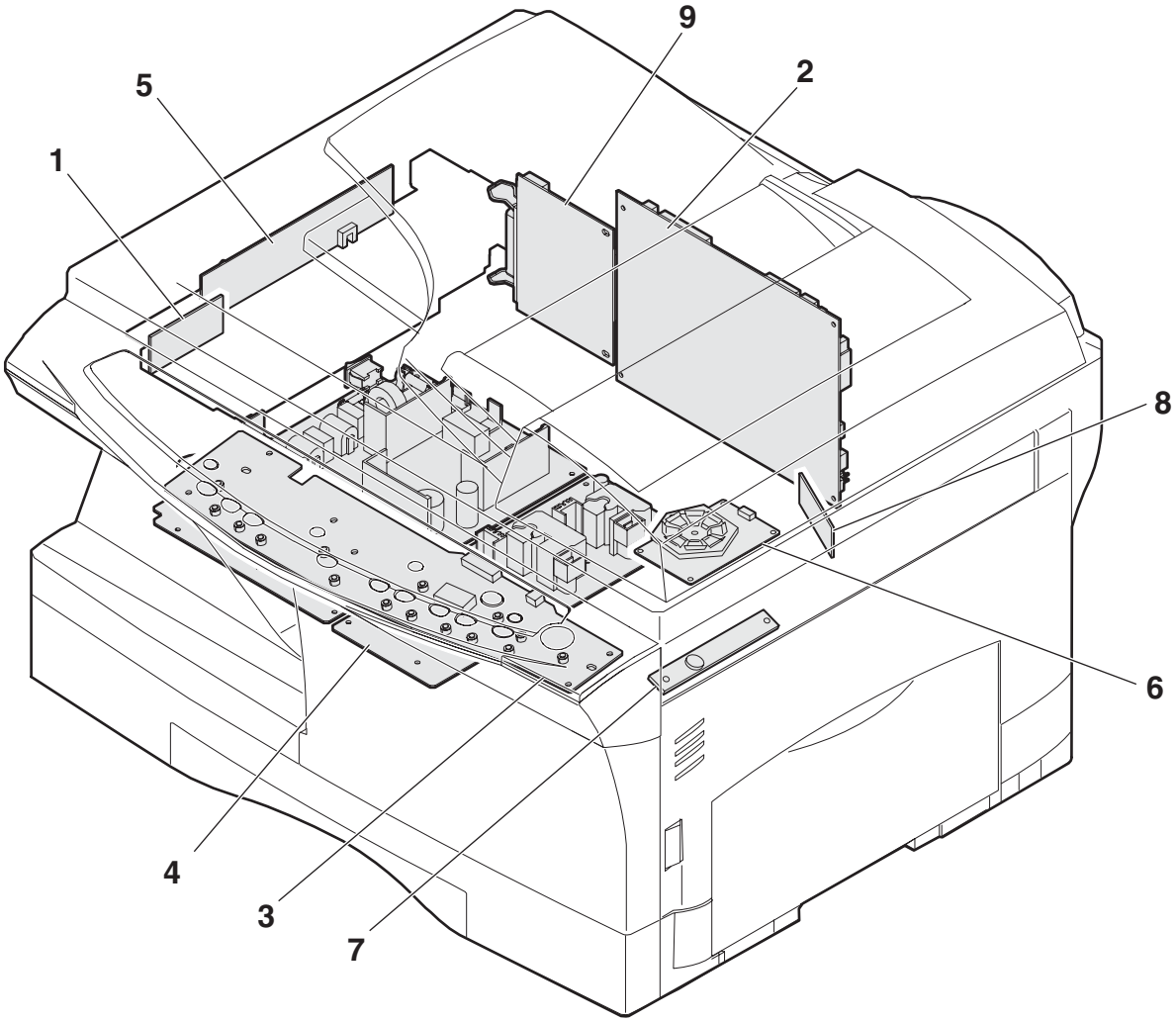

No.	名 称	功 能
1	曝光灯高压转换电路板	曝光灯 (CCFL) 控制
2	主板	复印机控制
3	操作面板电路板	操作输入/显示
4	电源板	交流电源输入，直流电压控制，高压控制
5	CCD传感器电路板	图像扫描读取
6	LSU电机电路板	多面镜驱动
7	墨粉浓度传感器	墨粉浓度控制
8	LSU电路板	激光控制
9	I/F电路板	扫描仪/GDI打印控制 (并行接口/USB接口)

7. 剖面图

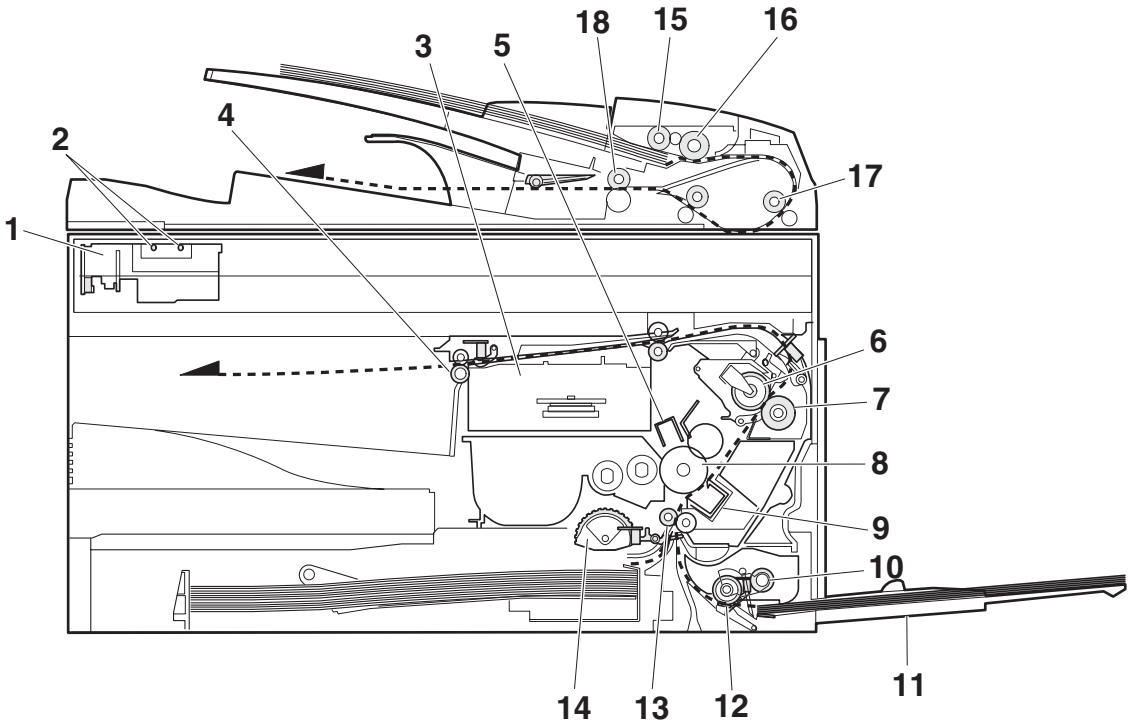

No.	名 称	功能和动作
1	扫描组件	曝光灯的光线照射到原稿上，然后将反射光反射到CCD镜头组件。
2	曝光灯	用于将光线照射到原稿上。
3	LSU (激光组件)	将原稿图像信号转化成激光束，写在光鼓上。
4	出纸辊	排纸用辊。
5	主充电器	在光鼓表面上均匀地充上负电荷。
6	热辊	将墨粉定影在纸上(特氟纶)
7	压力辊	将墨粉定影在纸上(硅橡胶辊)。
8	感光鼓	形成图像。
9	转印组件	将鼓上的图像转印到纸上。
10	搓纸辊	手送部搓纸。
11	手送进纸托盘	手送进纸用托盘。
12	手送进纸辊	从手送进纸部输送纸张。
13	PS辊组件	使图像前缘和纸张后缘同步。
14	搓纸辊	从纸盒进行搓纸。
15	RSPF搓纸辊	原稿搓纸。
16	RSPF分离辊	分离原稿，正确进纸。
17	RSPF PS辊	将原稿送至扫描读取处。
18	RSPF出纸辊	排出原稿。

[10] 模拟代码，故障代码

1. 进入模拟代码方法

按以下键进入模拟代码方式：

清除键 → 曝光模式转换键 → 清除键 → 曝光方式转换键

取消模拟代码，按清除键

按以下图进入模拟代码。

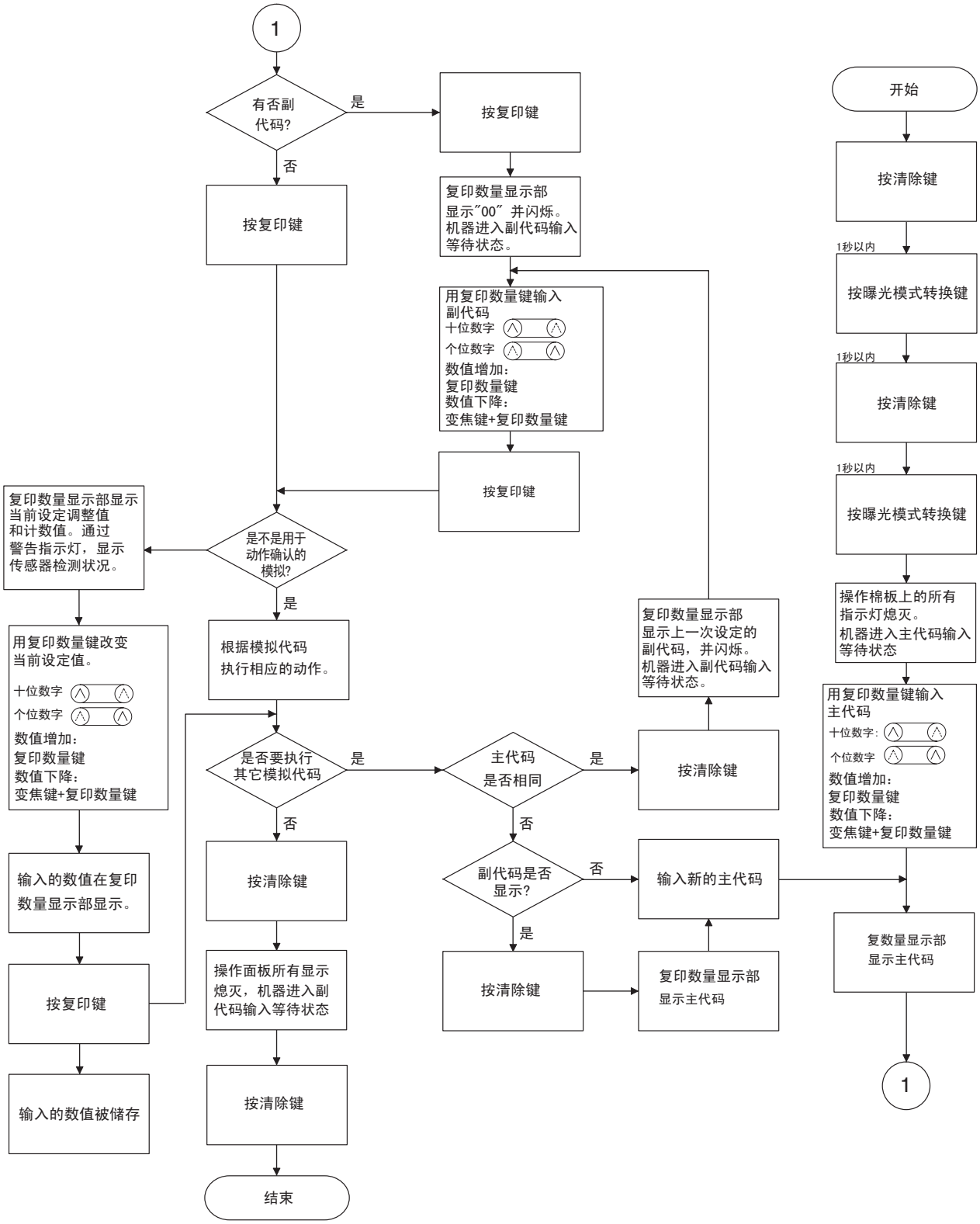

2. 模拟代码一览表

主代码	主代码类型	子代码	动作说明
01	光学系统	01	反光镜扫描动作
		06	反光镜扫描连续动作
02	SPF各部位分别进行动作	02	SPF传感器状态显示
		03	电机ON
		04	进纸辊电磁铁ON
		05	压力释放电磁铁ON(RSPF)
		06	阻力辊离合器ON(RSPF)
		07	转向门离合器ON(RSPF)
05	曝光灯ON检测	01	操作面板显示检测
		02	定影灯、冷却风扇动作检测
		03	曝光灯ON
06	本机电磁铁分别加载动作	01	进纸辊电磁铁ON
		02	阻力辊电磁铁ON
07	连续运作(老化)	01	卡纸检测状态下的预热时间显示和老化
		06	间歇运作
08	高压输出检测	01	显影偏压
		02	主充电器(栅极高压输出)
		03	主充电器(栅极低压输出)
		06	转印高压输出
10	墨粉电机检测		墨粉电机连续运作
14	故障代码清除		清除U2以外的故障代码
16	U2故障清除		清除U2故障代码
20		01	保养计数清除
21		01	保养周期设定
22	计数器显示	01	保养计数器显示
		02	保养计数预置值显示
		04	卡纸计数器显示
		05	总计数器显示
		06	显影计数器显示
		08	SPF计数器显示
		12	光鼓计数器显示
		14	P-ROM版本显示
		17	复印计数器显示
		18	打印计数器显示
		19	扫描仪模式计数器显示
		21	扫描仪计数器显示
		22	SPF卡纸计数器显示
24	计数器清除	01	卡纸总计数器清除
		04	SPF计数器清除
		06	显影计数器清除
		07	光鼓计数器清除
		08	复印计数器清除
		09	打印计数器清除
		13	扫描仪计数器清除
		14	SPF卡纸总计数器清除
		15	扫描仪模式计数器清除

主代码	主代码类型	子代码	动作说明
25	电机检测	01	主电机动作检测(散热风扇电机旋转检测)
		10	多面镜电机ON
26	各种设置	01	手送进纸设定
		02	(R) SPF设定
		03	第二纸盒设定
		04	机器双面功能设定
		06	发送地设定
		07	机器状态设定
		20	后缘空白调整允许设定
		30	CE标记控制ON/OFF
		37	载体寿命到时机器停止运行取消
		39	存储器容量检测
		40	多面镜电机OFF时间设定(打印完成后，多面镜电机停止所需要的时间)
		42	转印ON时间控制设定
		43	上下端空白设定
		44	SPF原稿后缘读取设定
		55	CRUM发送地显示
		62	节能模式曝光灯设定
		63	风扇控制选择设定
		64	扫描模式下定影灯控制设定
30	传感器动作检测	01	纸路传感器状态显示
43	定影温度设定	01	定影温度设定(普通复印)
		04	定影温度设定(设定2)
		05	双面复印定影温度设定
		09	明信片复印定影温度设定
46	曝光浓度调整	01	复印浓度调整(300 dpi)
		02	复印浓度调整(600 dpi)
		18	图像对比度调整(300 dpi)
		19	伽马表设定或AE模式设定
		20	SPF曝光校正
		29	图像对比度调整(600 dpi)
		31	图像锐度调整
		32	复印颜色再现设置
48	倍率校正和黑电平调整	01	主扫描方向和副扫描方向的倍率调整以及黑电平校正
49		01	Flash ROM程序写入模式
50	前缘调整	01	前缘图像位置调整
		10	中心偏移调整
		18	双面复印反面内存图像位置调整
		19	双面复印后缘空白量调整
51	阻力量调整	02	阻力量调整
53		08	SPF扫描位置自动调整
61	激光系统动作	03	多面镜电机检测(HSYNC输出检测)
63	黑白校正	01	黑白校正
64	自我打印	01	自我打印

3. 模拟代码详细内容

输入方法：消除键 → 曝光浓度选择键 → 消除键 → 曝光浓度选择键

<table>
<tr><th>主代码</th><th>副代码</th><th>详细内容</th></tr>
<tr><td rowspan="2">01</td><td>01</td><td>反光镜扫描动作
(动作/程序)
1. 当模拟执行时，反光镜原位被检测。
<table><tr><th>传感器名称</th><th>指示灯</th></tr><tr><td>反光镜原位传感器</td><td>载体更换指示灯</td></tr></table>2. 按下开始键后，以对应当前设定的倍率速度进行扫描。
复印倍率可以用倍率选择键/变焦键任意设定。</td></tr>
<tr><td>06</td><td>反光镜扫描连续动作
按下开始键后，反光镜基座按设定的倍率速度进行全程扫描动作， 3秒钟后，反光镜再次进行全程扫描。
该过程会持续进行，直到按下清除键停止。
(开始键按下后，准备就绪灯保持熄灭。)
反光镜原位传感器的状态通过载体更换指示灯来显示。
(当反光镜原位传感器在原位时，载体更换指示灯亮。)
在进行连续动作时，复印灯保持点亮。</td></tr>
<tr><td rowspan="6">02</td><td>02</td><td>SPF传感器状态显示。
传感器的接通和断开状态能通过以下指示灯来显示。
<table><tr><td>显示</td><td>传感器</td></tr><tr><td>墨粉盒更换灯</td><td>原稿放置检测(SPID)</td></tr><tr><td>卡纸灯</td><td>SPF原稿输送检测(SPPD)</td></tr><tr><td>载体更换灯</td><td>SPF盖打开/关闭检测(SDOD)</td></tr><tr><td>SPF卡纸灯</td><td>SPF原稿拾纸组件盖打开/关闭检测(SDSW)
FAX原稿尺寸检测
纸张尺寸检测</td></tr></table></td></tr>
<tr><td>03</td><td>电机ON
(动作/过程)
按下开始键后， SPF电机对应当前设定倍率的速度,旋转10秒钟。</td></tr>
<tr><td>04</td><td>进纸电磁铁ON
(动作/过程)
按下开始键后SPF进纸电磁铁重复开(500毫秒)和关(500毫秒)20次。</td></tr>
<tr><td>05</td><td>压力释放电磁铁ON(RSPF)
(动作/过程)
按下开始键后， RSPF原稿输送电磁铁重复开(500毫秒)和关(500毫秒)20次。</td></tr>
<tr><td>06</td><td>阻力辊离合器ON(RSPF)
(动作/过程)
按下开始键后， RSPF阻力辊离合(SRRC)重复开(500毫秒)和关(500毫秒)20次。</td></tr>
<tr><td>07</td><td>翻转门电磁铁ON(RSPF)
(动作/过程)
按下开始键后， RSPF翻转门电磁铁(SGS)重复开(500毫秒)和关(500毫秒)20次。</td></tr>
</table>

主代码	副代码	详细内容
05	01	操作面板显示检测 • 按下开始键后,操作面板上的上所有LED灯(包括7段LED灯)点亮。 (LED检测模式) • 按下个位数字键后，操作面板的LED灯分别按左上角至右下角的顺序逐个点亮。 指示灯分别点亮完成后，所有LED 灯同时点亮。 (此时7段LED灯中的数字3位全部点亮) 指示灯单独点亮持续时间 ON: 300ms, OFF: 20ms • 按清除键，模拟状态终止。 • LED检测状态时按下开始键，机器进入键输入检测模式。 “键输入检测模式” 当机器进入键输入检测模式时，数字显示部会显示 “ — ”。每次在操作面板按下任何键时，输入次数被累加,并在数字显示部显示,但已经按过的键不在考虑范围内。 • 按下开始键后,输入的值被累加,并在数字显示部显示3秒钟,然后所有LED灯点亮。 LED灯点亮检测模式 (按键检测模式的注意事项) • 点灯结束时按开始键。(如果点灯过程中键入，最新累加的数值会显示3秒钟，机器进入LED点亮的状态模式。 (所有灯点亮))。 • 按键多次输入无效。
	02	定影灯，散热风扇动作检测 按开始键，定影灯点亮(500毫秒)断开(500毫秒)。 动作进行中，散热风扇旋转。
	03	曝光灯ON (动作/过程) 按下开始键后，曝光灯点亮5秒钟。
06	01	进纸辊电磁铁ON (动作/过程) 按下开始键后,纸盒相应的电磁铁接通(500毫秒)断开(500毫秒)20次。
	02	阻力辊电磁铁ON (动作/过程) 按下开始键后,阻力辊电磁铁(RRS)重复接通(500毫秒)和断开(500毫秒)20次。
07	01	卡纸检测状态下的预热时间显示和老化 (动作/过程) 1. 模拟代码执行同时预热开始。 2. 预热时间按每秒计数,并显示在复印数量显示窗口。 3. 预热完成后,时间计数停止。 4. 按清除键，清除预热时间显示，设定复印数量，并按开始键，复印机会复印出设定数量的复印件。 关闭电源或执行硬件设定的模拟代码，预热状态结束。
	06	间歇运作 (动作/过程) 1. 模拟代码执行同时预热开始。 2. 预热完成后准备就绪灯点亮。 3. 按清除键，清除预热时间显示，设定复印数量，并按开始键，复印机会复印出设定数量的复印件。 4. 复印完成设定数量的复印件后3秒间歇，复印恢复。 5. 以上步骤4会重复进行。 关闭电源或执行硬件设定的模拟代码，预热状态结束。
08	01	显影偏压 (动作/过程) 按下开始键后，显影偏压输出30秒钟。
	02	主充电器(栅极高压输出) (动作/过程) 按下开始键后，主充电器以栅极高压的模式输出30秒钟。

<table>
<tr><th>主代码</th><th>副代码</th><th>详细内容</th></tr>
<tr><td rowspan="2">08</td><td>03</td><td>主充电器(栅极低压输出)
(动作/过程)
按下开始键后，主充电器以栅极低压的模式输出30秒钟。</td></tr>
<tr><td>06</td><td>转印高压输出
(动作/过程)
按下开始键后，转印输出30秒钟。</td></tr>
<tr><td>10</td><td></td><td>墨粉电机运转检测
(动作/过程)
按下开始键后，墨粉电机工作30秒钟。</td></tr>
<tr><td>14</td><td></td><td>清除U2以外的故障代码。
(动作/过程)
清除故障代码后，模拟状态同时取消。</td></tr>
<tr><td>16</td><td></td><td>清除U2故障代码
(动作/过程)
1. 按下开始键后，重新EEPROM总计数校验,U2故障代码取消。
2. U2故障代码清除后，模拟状态同时终止。</td></tr>
<tr><td>20</td><td>01</td><td>保养计数器清除
按下开始键后，保养计数器清除，并显示 “000000 ”。</td></tr>
<tr><td>21</td><td>01</td><td>保养周期设定
显示当前保养周期设定值，输入新的设定值，按开始键储存。
<table>
<tr><th>设定值</th><th>设定周期</th></tr>
<tr><td>0</td><td>3,000张</td></tr>
<tr><td>1</td><td>6,000张</td></tr>
<tr><td>2</td><td>9,000张</td></tr>
<tr><td>3</td><td>13,000张</td></tr>
<tr><td>4</td><td>25,000张 *出厂设定值</td></tr>
<tr><td>5</td><td>任意(999,999页)</td></tr>
</table></td></tr>
<tr><td rowspan="7">22</td><td>01</td><td>保养计数器显示
显示方式与总计数值方式相同。</td></tr>
<tr><td>02</td><td>保养预置值显示
显示21-01设定的保养周期值。
显示方式与总计数值显示方式相同。</td></tr>
<tr><td>04</td><td>卡纸总计数器显示
显示方式与总计数值显示方式相同。</td></tr>
<tr><td>05</td><td>总计数器显示
总计数值以3位数分两次显示。
<举例:12345>
012 (0.7s) → 空白 (0.3s) → 345 (0.7s) → 空白 (1.0s) → 012 (0.7s)</td></tr>
<tr><td>06</td><td>显影计数器显示
显示方式与总计数值显示方式相同。</td></tr>
<tr><td>08</td><td>SPF计数器显示
显示方式与总计数值显示方式相同。</td></tr>
<tr><td>12</td><td>光鼓计数器显示。
显示方式与总计数值显示方式相同。</td></tr>
</table>

主代码	副代码	详细内容
22	14	P-ROM版本显示 通过选择， P-ROM版本的主代号和副代号在显示部以两位数显示。 显示方式与总计数值显示方式相同。
	17	复印计数器显示 显示方式与总计数值显示方式相同。
	18	打印计数器显示 显示方式与总计数值显示方式相同。
	19	扫描仪模式计数器显示 显示方式与总计数值显示方式相同。
	21	扫描仪计数器显示 显示方式与总计数值显示方式相同。
	22	SPF卡纸计数器显示 显示方式与总计数值显示方式相同。
24	01	卡纸总计数器清除 按下开始键后，卡纸总计数器设置为0。
	04	SPF计数器清除 按下开始键后， SPF计数器设置为0。
	06	显影计数器清除。 按下开始键后，显影计数器设置为0。
	07	光鼓计数器清除。 按下开始键后，光鼓计数器设置为0。
	08	复印计数器清除。 按下开始键后，复印计数器设置为0。
	09	打印计数器清除。 按下开始键后，打印计数器设置为0。
	13	扫描仪计数器清除。 按下开始键后，扫描仪计数器设置为0。
	14	SPF卡纸总计数器清除。 按下开始键后， SPF卡纸总计数器设置为0。
	15	扫描仪模式计数器清除 按下开始键后，扫描仪模式计数器设置为0。

<table>
<tr><th>主代码</th><th>副代码</th><th>详细内容</th></tr>
<tr><td>25</td><td>01</td><td>主电机动作检测(散热风扇电机旋转检测)。
按下开始键后，主电机(包括双面电机)动作30秒钟。
显影器安装时，为避免墨粉消耗，显影偏压，主充，栅压同时输出。电机停止时，激光进行消电。
同时，多面镜电机也旋转。
显影器未安装时，以上高压不输出，只有电机旋转。
☆: 不要通过强制打开侧门开关来执行模拟代码。</td></tr>
<tr><td></td><td>10</td><td>多面镜电机动作检测
(动作/过程)
按下开始键后，多面镜电机动作30秒钟。</td></tr>
<tr><td>26</td><td>01</td><td>手送设定
(动作/过程)
1. 执行模拟代码时，显示当前手送设定代号。
2. 输入相应的手送设定代号，按开始键，该设定值将会被更改。
<table>
<tr><th>代号</th><th>手送</th></tr>
<tr><td>0</td><td>单张手送</td></tr>
<tr><td>1</td><td>多张手送</td></tr>
</table></td></tr>
<tr><td></td><td>02</td><td>(R) SPF设定
执行模拟代码时，显示当前SPF设定代号，输入相应SPF设定代号，按开始键，使设定值有效。
<table>
<tr><th>代号</th><th>SPF</th></tr>
<tr><td>0</td><td>SPF未安装</td></tr>
<tr><td>1</td><td>SPF已安装</td></tr>
<tr><td>2</td><td>RSPF已安装</td></tr>
</table></td></tr>
<tr><td></td><td>03</td><td>第二纸盒设定
(动作/过程)
1. 执行模拟代码时，显示当前第二纸盒设定代号。
2. 输入相应的第二纸盒设定代号，按开始键，该设定值将会被更改。
<table>
<tr><th>代号</th><th>第二纸盒</th></tr>
<tr><td>0</td><td>未安装第二纸盒</td></tr>
<tr><td>1</td><td>已安装第二纸盒</td></tr>
</table></td></tr>
<tr><td></td><td>04</td><td>机器双面设定
(动作/过程)
1. 执行模拟代码时，显示当前双面设定代号。
2. 输入相应的双面设定代号，按开始键，该设定值将会被更改。
<table>
<tr><th>代号</th><th>双面功能</th></tr>
<tr><td>0</td><td>没有双面功能</td></tr>
<tr><td>1</td><td>带双面功能</td></tr>
</table></td></tr>
</table>

<table>
<tr><th>主代码</th><th>副代码</th><th>详细内容</th></tr>
<tr><td rowspan="4">26</td><td>06</td><td>发送地设定
执行模拟代码时，显示当前发送地设定代号。
输入相应的设定代号，按开始键，使该设定值有效。
<table>
<tr><th>代号</th><th>发送地</th></tr>
<tr><td>0</td><td>英制系列</td></tr>
<tr><td>1</td><td>日本以外的公制系列</td></tr>
<tr><td>2</td><td>日本公制系列</td></tr>
<tr><td>3</td><td>中国(日本以外＋中国特殊纸支持)</td></tr>
</table></td></tr>
<tr><td>07</td><td>机器状态设定
执行模拟代码时，显示当前机器状态设定值。
<table>
<tr><th>旋转速度</th><th>复印数量显示</th></tr>
<tr><td>10cpm</td><td>10</td></tr>
<tr><td>12cpm</td><td>12</td></tr>
<tr><td>13cpm</td><td>13</td></tr>
<tr><td>14cpm</td><td>14</td></tr>
<tr><td>15cpm</td><td>15</td></tr>
</table></td></tr>
<tr><td>20</td><td>后缘空白调整允许设定
执行模拟代码时，显示当前后缘空白调整允许设定代号。
根据是否允许调整后缘空白，输入相应的设定代号，按开始键，使该设定有效。
<table>
<tr><th>代号</th><th>后缘空白设定</th></tr>
<tr><td>0</td><td>允许后缘空白调整 *出厂值</td></tr>
<tr><td>1</td><td>不允许后缘空白调整</td></tr>
</table></td></tr>
<tr><td>30</td><td>CE标记控制ON/OFF
执行模拟代码时，显示当前CE标记控制设定代号。
输入相应CE标记控制设定代号，按开始键，使该设定有效。
<table>
<tr><th>代号</th><th>CE标记控制设定</th></tr>
<tr><td>0</td><td>CE标记控制关闭</td></tr>
<tr><td>1</td><td>CE标记控制开启 *出厂值(200V系列)</td></tr>
</table></td></tr>
<tr><td>37</td><td>载体寿命到时机器停止运行取消
执行模拟代码时，显示当前设定代号。
输入设定代号，按开始键，使该设定值有效。
<table>
<tr><th>代号</th><th>设 定</th></tr>
<tr><td>0</td><td>载体寿命到时机器停止运行</td></tr>
<tr><td>1</td><td>载体寿命到时机器停止运行取消 *出厂值</td></tr>
</table></td></tr>
</table>

<table>
<tr><th>主代码</th><th>副代码</th><th>详细内容</th></tr>
<tr><td rowspan="4">26</td><td>39</td><td>存储器容量检测
执行模拟代码时，显示当前存储器容量设定代号。
<table>
<tr><th>代号</th><th>设 定</th></tr>
<tr><td>8</td><td>8 Mbyte</td></tr>
<tr><td>16</td><td>16 Mbyte *出厂值</td></tr>
</table></td></tr>
<tr><td>40</td><td>多面镜电机OFF时间设定
执行模拟代码时，显示当前设定代号。
输入代号，按开始键，使该设定值有效。
<table>
<tr><th>代号</th><th>设 定</th></tr>
<tr><td>0</td><td>0秒</td></tr>
<tr><td>1</td><td>30秒 *出厂值</td></tr>
<tr><td>2</td><td>60秒</td></tr>
<tr><td>3</td><td>90秒</td></tr>
</table></td></tr>
<tr><td>42</td><td>转印ON时间控制设定
(动作/过程)
1. 执行模拟代码时，显示当前设定代号。
2. 输入代号，按开始键，该设定值将会被更改。
(当输入与以下代号不同的数字时，自动设定为出厂值。)
<table>
<tr><th>代号</th><th>设 定</th></tr>
<tr><td>0</td><td>出厂值(330毫秒)</td></tr>
<tr><td>1</td><td>-40毫秒</td></tr>
<tr><td>2</td><td>-30毫秒</td></tr>
<tr><td>3</td><td>-20毫秒</td></tr>
<tr><td>4</td><td>-10毫秒</td></tr>
<tr><td>5</td><td>出厂值(330毫秒)</td></tr>
<tr><td>6</td><td>+10毫秒</td></tr>
<tr><td>7</td><td>+20毫秒</td></tr>
<tr><td>8</td><td>+30毫秒</td></tr>
<tr><td>9</td><td>+40毫秒</td></tr>
</table></td></tr>
<tr><td>43</td><td>上下端空白设定
(动作/过程)
1. 执行模拟代码时，显示当前上下端空白设定代号。
2. 输入代号，按开始键，该设定值将会被更改。
<table>
<tr><th>代号</th><th>设 定</th></tr>
<tr><td>0</td><td>0毫米</td></tr>
<tr><td>1</td><td>0.5毫米</td></tr>
<tr><td>2</td><td>1.0毫米</td></tr>
<tr><td>3</td><td>1.5毫米</td></tr>
<tr><td>4</td><td>2.0毫米 *出厂值</td></tr>
<tr><td>5</td><td>2.5毫米</td></tr>
<tr><td>6</td><td>3.0毫米</td></tr>
<tr><td>7</td><td>3.5毫米</td></tr>
<tr><td>8</td><td>4.0毫米</td></tr>
<tr><td>9</td><td>4.5毫米</td></tr>
<tr><td>10</td><td>5.0毫米</td></tr>
</table></td></tr>
</table>

<table>
<tr><th>主代码</th><th>副代码</th><th>详细内容</th></tr>
<tr><td rowspan="5">26</td><td>44</td><td>SPF原稿后缘读取设定＋Fax原稿后缘扫描设定 (本机FAX功能无)
执行模拟代码时，显示当前设定代号。
输入所需代号，按开始键，该设定值将会被更改。 SPF缩小复印 (小于100%) 原稿后缘扫描区域被更改。
代号更改范围为0-8。
出厂值为4，原稿后缘2毫米区域被切除。
设定值改变1，后缘切除区域改变1毫米。</td></tr>
<tr><td>55</td><td>CRUM发送地显示
执行模拟代码时，显示当前设定代号。
<table>
<tr><th>代号</th><th>设 定</th></tr>
<tr><td>00</td><td>无设定</td></tr>
<tr><td>01</td><td>BTA-A</td></tr>
<tr><td>02</td><td>BTA-B *出厂值</td></tr>
<tr><td>03</td><td>BTA-C</td></tr>
<tr><td>99</td><td>转换</td></tr>
</table></td></tr>
<tr><td>62</td><td>曝光灯节能模式设定
用于设定预热模式时，曝光灯节能 (50%) 设定。
执行模拟代码时，显示当前设定代号。
输入代号，按开始键，该设定值有效。
<table>
<tr><th>代号</th><th>设 定</th></tr>
<tr><td>0</td><td>曝光灯节能 (50%) *出厂值</td></tr>
<tr><td>1</td><td>曝光灯熄灭</td></tr>
</table></td></tr>
<tr><td>63</td><td>风扇控制选择设定
用于设定风扇动作模式。
执行模拟代码时，显示当前设定代号。
输入代号，按开始键，该设定值有效。
<table>
<tr><th>代号</th><th>设定</th></tr>
<tr><td>0</td><td>1倍速风扇控制</td></tr>
<tr><td>1</td><td>2倍速风扇控制 *出厂值</td></tr>
</table></td></tr>
<tr><td>64</td><td>扫描仪模式时加热控制设定
执行模拟代码时，显示当前设定代号。
输入所需的加热控制代号，按开始键，该设定值有效。
<table>
<tr><th>代号</th><th>加热控制设定</th></tr>
<tr><td>0</td><td>加热控制打开 *出厂值</td></tr>
<tr><td>1</td><td>加热控制关闭</td></tr>
</table></td></tr>
</table>

<table>
<tr><th>主代码</th><th>副代码</th><th>详细内容</th></tr>
<tr><td>30</td><td>01</td><td>纸路传感器状态显示
通过操作面板上的指示灯显示纸张传感器的状态。
<table>
<tr><th>传感器名称</th><th>指示灯</th></tr>
<tr><td>阻力前辊传感器(PPD1)</td><td>墨粉盒更换指示灯</td></tr>
<tr><td>定影部纸张传感器(PPD2)</td><td>卡纸指示灯</td></tr>
<tr><td>出纸传感器(POD)</td><td>载体更换指示灯</td></tr>
<tr><td>第二纸盒纸张传感器(PPD3)</td><td>第二纸盒指示灯</td></tr>
<tr><td>新光鼓盒传感器(PUIS)</td><td>倍率指示灯</td></tr>
<tr><td>单张手送进纸传感器(MFD)</td><td>自动指示灯</td></tr>
</table></td></tr>
<tr><td rowspan="2">43</td><td>01</td><td>定影温度设定(普通复印)
(动作/过程)
1. 执行模拟代码时，显示当前存储器容量设定代号。
2. 输入代号，按开始键，该设定值将会被更改。
<table>
<tr><th>代号</th><th>设定温度 (°C)</th></tr>
<tr><td>0</td><td>175</td></tr>
<tr><td>1</td><td>180</td></tr>
<tr><td>2</td><td>185</td></tr>
<tr><td>3</td><td>190</td></tr>
<tr><td>4</td><td>195 (*出厂值)</td></tr>
<tr><td>5</td><td>200</td></tr>
</table></td></tr>
<tr><td>04</td><td>定影温度设定2
(动作/过程)
1. 执行模拟代码时，显示当前存储器容量设定代号。
2. 输入代号，按开始键，该设定值将会被更改。
<table>
<tr><th>代号</th><th>设定温度 (°C)</th></tr>
<tr><td>0</td><td>155</td></tr>
<tr><td>1</td><td>160</td></tr>
<tr><td>2</td><td>165</td></tr>
<tr><td>3</td><td>170 (*出厂值)</td></tr>
<tr><td>4</td><td>175</td></tr>
<tr><td>5</td><td>180</td></tr>
</table></td></tr>
</table>

<table>
<tr><th>主代码</th><th>副代码</th><th>详细内容</th></tr>
<tr><td rowspan="2">43</td><td>05</td><td>双面复印定影温度设定
双面复印时，设定值被加到单面复印的温度设定值。
执行模拟代码时，显示当前存储器容量设定代号。输入代号，按开始键，该设定值有效。
<table>
<tr><th>代号</th><th>温度增加值 (°C)</th></tr>
<tr><td>0</td><td>±0°C (*出厂值)</td></tr>
<tr><td>1</td><td>－8°C</td></tr>
<tr><td>2</td><td>－6°C</td></tr>
<tr><td>3</td><td>－4°C</td></tr>
<tr><td>4</td><td>－2°C</td></tr>
<tr><td>5</td><td>±0°C</td></tr>
<tr><td>6</td><td>＋2°C</td></tr>
<tr><td>7</td><td>＋4°C</td></tr>
<tr><td>8</td><td>＋6°C</td></tr>
<tr><td>9</td><td>＋8°C</td></tr>
</table></td></tr>
<tr><td>09</td><td>用于设置名信片纸张的定影温度控制
<table>
<tr><th>代号</th><th>设 定</th></tr>
<tr><td>0</td><td>取消 (*出厂值)</td></tr>
<tr><td>1</td><td>设定</td></tr>
</table></td></tr>
<tr><td>46</td><td>01</td><td>复印浓度调整 (300 dpi)
用于设定各模式的复印浓度。
(动作/过程)
执行模拟代码时，机器开始预热，并进行黑白校正动作，同时以两位数值显示当前设定值。
(出厂值: 50)
使用复印数量键改变设定值，按开始键，机器按新的设定值进行一次复印。
数值越大，浓度越深，数值越小，浓度越淡。
执行模拟时，只调整曝光等级3的浓度。当设定浓度加深时，曝光等级1和曝光等级5浓度同时加深，当设定浓度降低时，曝光等级1和曝光等级5浓度同时变淡。按清除键保存设定值，并退出模拟状态。
使用复印模式选择键，选择相应的复印模式。被选择的复印模式的浓度设定值在复印数量显示窗口显示。
(调整范围: 0-99)
<table>
<tr><th>复印模式</th><th>指示灯</th></tr>
<tr><td>自动模式 (300 dpi)</td><td>自动模式指示灯</td></tr>
<tr><td>文本模式 (300 dpi)</td><td>文本模式指示灯</td></tr>
<tr><td>照片模式</td><td>照片模式指示灯</td></tr>
<tr><td>节粉模式(文本) (300 dpi)</td><td>文本模式指示灯＆照片模式指示灯</td></tr>
<tr><td>节粉模式(自动) (300 dpi)</td><td>自动模式指示灯＆照片模式指示灯</td></tr>
</table></td></tr>
</table>

<table>
<tr><th>主代码</th><th>副代码</th><th>详细内容</th></tr>
<tr><td>46</td><td>02</td><td>复印浓度调整 (600 dpi)
用于设定各模式的复印浓度。
(动作/过程)
执行模拟代码时，机器开始预热，并进行黑白校正动作，同时以两位数值显示当前设定值。
(出厂值: 50)
使用复印数量键改变设定值，按开始键，机器按新的设定值进行一次复印。
数值越大，浓度越深，数值越小，浓度越淡。
模拟时，只调整曝光等级3的浓度。当设定浓度加深时，曝光等级1和曝光等级5浓度同时加深，当设定浓度降低时，曝光等级1和曝光等级5浓度同时变淡。按清除键保存设定值，并退出模拟状态。
使用复印模式选择键，选择相应的复印模式。被选择的复印模式的浓度设定值在复印数量显示窗口显示。
(调整范围: 0-99)
<table>
<tr><th>复印模式</th><th>指示灯</th></tr>
<tr><td>自动模式 (600 dpi)</td><td>自动模式指示灯</td></tr>
<tr><td>文本模式 (600 dpi)</td><td>文本模式指示灯</td></tr>
<tr><td>照片模式</td><td>照片模式指示灯</td></tr>
<tr><td>节粉模式 (文本) (600 dpi)</td><td>文本模式指示灯＆照片模式指示灯</td></tr>
<tr><td>节粉模式 (自动) (600 dpi)</td><td>自动模式指示灯＆照片模式指示灯</td></tr>
</table></td></tr>
<tr><td></td><td>18</td><td>图像对比度调整 (300 dpi)
用于设定各模式下的对比度。
(动作/过程)
执行模拟代码时，机器开始预热，并进行黑白校正动作，同时以两位数值显示当前设定值。
(出厂值: 50)
使用数字键改变设定值，按开始键，机器按新的设定值进行一次复印。
数值越大，对比度越大，数值越小，对比度越小。
执行模拟时，只调整曝光等级3的对比度。当设定对比度加深时，曝光等级1和曝光等级5对比度同时加深，当设定对比度度降低时，曝光等级1和曝光等级5对比度同时变淡。按清除键保存设定值，并退出模拟状态。
使用复印模式选择键，选择相应的复印模式。被选择的复印模式的对比度设定值在复印数量显示窗口显示。
(调整范围: 0-99)
<table>
<tr><th>复印模式</th><th>指示灯</th></tr>
<tr><td>自动模式 (300 dpi)</td><td>自动模式指示灯</td></tr>
<tr><td>文本模式 (300 dpi)</td><td>文本模式指示灯</td></tr>
<tr><td>照片模式</td><td>照片模式指示灯</td></tr>
<tr><td>节粉模式 (文本) (300 dpi)</td><td>文本模式指示灯＆照片模式指示灯</td></tr>
<tr><td>节粉模式 (自动) (300 dpi)</td><td>自动模式指示灯＆照片模式指示灯</td></tr>
</table></td></tr>
</table>

<table>
<tr><th>主代码</th><th>副代码</th><th>详细内容</th></tr>
<tr><td>46</td><td>19</td><td>伽马表设定或AE模式设定
执行模拟代码时，显示当前伽马表设定值代号
输入相应代号，按开始键或复印模式选择键，使设定有效。
<table>
<tr><th>代号</th><th>伽马表</th></tr>
<tr><td>1</td><td>图像质量优先模式</td></tr>
<tr><td>2</td><td>墨粉消耗优先模式 *出厂值</td></tr>
</table>
伽马表设定时按下复印模式选择键，转到AE动作设定模式。
此时显示当前AE动作设定模式代号(出厂值: 0)。
输入相应代号，按开始键或复印模式选择键来切换设定。
(按下复印模式选择键，重新返回到伽马表设定模式)
<table>
<tr><th>代号</th><th>AE动作模式</th></tr>
<tr><td>0</td><td>固定成像 *出厂值</td></tr>
<tr><td>1</td><td>实时成像</td></tr>
</table></td></tr>
<tr><td></td><td>20</td><td>SPF曝光校正
用于通过调整与OC模式的电压差距，调整SPF模式的曝光校正量。
(动作/过程)
执行模拟代码时，显示当前设定值，用数字键输入调整值，按开始键，使设定有效，并进行一次复印。
按清除键，输入值被保存，模拟状态终止。
* 值越大，浓度越深。
值越小，浓度越浅。</td></tr>
<tr><td></td><td>29</td><td>图像对比度调整(600 dpi)
用于设定各模式的对比度。
(动作/过程)
执行模拟代码时，机器开始预热，并进行黑白校正动作，同时显示两位数当前设定值。
(出厂值: 50)
使用数字键改变设定值，按开始键，机器按新的设定值进行一次复印。
数值越大，对比度越大，数值越小，对比度越小。
执行模拟时，只调整曝光等级3的对比度，当曝光等级3的对比度改变时，曝光等级1和曝光等级5对比度同按清除键，输入值被保存，模拟状态终止。
使用复印模式选择键，选择相应的复印模式。
被选择的复印模式的对比度设定值在复印数量显示窗口显示。
(调整范围: 0-99)
<table>
<tr><th>复印模式</th><th>指示灯</th></tr>
<tr><td>自动模式 (600 dpi)</td><td>自动模式指示灯</td></tr>
<tr><td>文本模式 (600 dpi)</td><td>文本模式指示能</td></tr>
<tr><td>照片模式</td><td>照片模式指示灯</td></tr>
<tr><td>节粉模式 (文本) (600 dpi)</td><td>文本模式指示灯&照片模式指示灯</td></tr>
<tr><td>节粉模式 (自动) (600 dpi)</td><td>自动模式指示灯&照片模式指示灯</td></tr>
</table></td></tr>
</table>

<table>
<tr><th>主代码</th><th>副代码</th><th>详细内容</th></tr>
<tr><td>46</td><td>31</td><td>图像锐度调整
用于关闭/打开各模式的图像锐度调整。
(动作/过程)
执行模拟代码时，机器进行预热和黑白水平调整并显示当前设定值。 (出厂值: 1)
使用数字键改变设定值，按开始键，机器按新的设定值进行一次复印。
按清除键，输入值被保存，模拟状态终止。
<table>
<tr><th>设定值</th><th>图像质量</th></tr>
<tr><td>0</td><td>调整关闭</td></tr>
<tr><td>1</td><td>标准 *出厂值</td></tr>
<tr><td>2</td><td>清晰</td></tr>
</table>
使用复印模式选择键，选择相应的复印模式。
被选择的复印模式的设定代号在复印数量显示窗口显示。
<table>
<tr><th>复印模式</th><th>指示灯</th></tr>
<tr><td>自动模式 (600 dpi)</td><td>自动模式指示灯</td></tr>
<tr><td>文本模式 (600 dpi)</td><td>文本模式指示能</td></tr>
<tr><td>照片模式</td><td>照片模式指示灯</td></tr>
<tr><td>节粉模式 (文本)</td><td>文本模式指示灯&照片模式指示灯</td></tr>
<tr><td>节粉模式 (自动)</td><td>自动模式指示灯&照片模式指示灯</td></tr>
</table></td></tr>
<tr><td></td><td>32</td><td>复印颜色再现设定
用于设定各模式下的颜色再现。可以选择容易被复制的颜色或不容易被复制的颜色。
<table>
<tr><th>设定值</th><th>容易被复制的颜色</th><th>不容易被复制的颜色</th></tr>
<tr><td>0</td><td>紫色/蓝色/红色</td><td>黄色/绿色/淡蓝色</td></tr>
<tr><td>1</td><td>淡蓝色/绿色/蓝色</td><td>紫色/红色/黄色</td></tr>
<tr><td>2</td><td>黄色/红色/绿色</td><td>蓝色/淡蓝色/紫色</td></tr>
</table>
*该设定对于黑－白原稿不起作用。
(动作/过程)
执行模拟代码时，显示当前各复印模式下的设定代号 (出厂值: 0)
使用数字键改变设定值，按开始键，机器按新的设定值进行一次复印。
此时，用于复印的颜色成分被改变。
按清除键，输入值被保存，模拟状态终止。
使用复印模式选择键，选择相应的复印模式。
被选择的复印模式在复印数量显示窗口显示。
<table>
<tr><th>代号</th><th>使用的成分</th></tr>
<tr><td>0</td><td>绿色 *出厂值</td></tr>
<tr><td>1</td><td>红色</td></tr>
<tr><td>2</td><td>蓝色</td></tr>
</table>
<table>
<tr><th>复印模式</th><th>指示灯</th></tr>
<tr><td>自动模式 (包括节粉)</td><td>自动模式指示灯</td></tr>
<tr><td>文本模式 (包括节粉)</td><td>文本模式指示灯</td></tr>
<tr><td>照片模式</td><td>照片模式指示灯</td></tr>
</table></td></tr>
</table>

<table>
<tr><th>主代码</th><th>副代码</th><th>详细内容</th></tr>
<tr><td>48</td><td>01</td><td>
主扫描方向和副扫描方向的倍率调整
(1) 主扫描方向倍率自动调整:
通过读取浓淡校正板 (基准白板) 上的基准线的宽度,自动进行主扫描方向倍率调整。
同时自动进行OC/原稿中心偏移值和图像读取开始位置设定。
除外，同时自动进行黑电平校正。
OC/原稿中心偏移值和图像读取开始位置设定可以分别通过下表的手动设定模拟代码，进行确认。
<table>
<tr><td>OC/原稿中心偏移 → Sim 50-10中心偏移调整</td></tr>
<tr><td>图像读取开始位置 → Sim 50-01边缘图像位置</td></tr>
</table>
(2) 主扫描方向倍率手动调整：
主扫描方向倍率调整是通过更改记录在AISC中的缩放数据值来实现。
(3) 副扫描方向倍率调整：
原稿台模式的副扫描方向倍率调整是通过改变扫描速度来实现。
(4) SPF模式副扫描方向倍率调整：
SPF模式副扫描方向倍率调整是通过改变SPF的扫描速度来实现。
(动作/过程)
执行模拟代码时，以两位数值显示当前设定值。 (中心值: 50)
使用复印模式选择键，选择相应的设定模式，设定显示将相应被更改。
主扫描方向自动倍率调整的场合：
执行自动倍率调整时，将测试卡 (UKOG-0162FCZZ) 面朝下放置在稿台左侧中心。
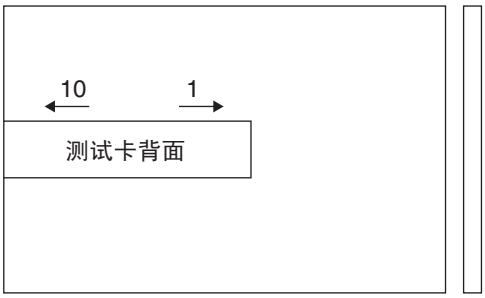

按开始键，反光镜基座组件移动至浓淡白板(基准白板)位置，并读取基准线宽度。
计算出后校正值后，储存校正值。
自动调整完成后，按浓度调整淡键，黑电平校正值以20位， 16进制数进行显示。
主扫描手动调整场合:
用数字键输入调整值，按开始键储存设定值，并进行一次复印。
按下清除键，输入的设定值被储存，模拟代码终止。
设定值增加1，倍率增加1%。
<table>
<tr><th>调整模式</th><th>指示灯点亮</th></tr>
<tr><td>主扫描方向倍率自动调整和黑电平校正</td><td>自动指示灯</td></tr>
<tr><td>主扫描方向倍率手动调整</td><td>文本指示灯</td></tr>
<tr><td>副扫描方向倍率调整</td><td>照片指示灯</td></tr>
<tr><td>SPF模式副扫描方向倍率调整</td><td>自动/文本/照片指示灯</td></tr>
</table>
有关扫描方向倍率自动调整说明：
(1) 读取校正值的计算结果值在±5%以内时，显示 “—”。
(原因)浓度白板(基准白板)上的基准线位置不良；镜头组件安装不良。
(2) 基准线读取出错的场合，卡纸灯亮。
(原因) CCD出错；浓度白板没有安装。
* 如果自动倍率调整不能得到满意的结果，可采用手动调整方法。
</td></tr>
</table>

<table>
<tr><th>主代码</th><th>副代码</th><th>详细内容</th></tr>
<tr><td>49</td><td>01</td><td>Flash ROM 程序写入模式
(动作/过程)
执行模拟代码时，数字窗口显示 “d”，机器进入Flash ROM 程序写入模式。
使用写入工具，从PC写入程序，进行写入时，指示灯按以下方式显示。
完成程序下载后，关闭和接通电源进行复位。
<table>
<tr><th>状态</th><th>显示</th><th>预热指示灯</th><th>准备就绪灯</th></tr>
<tr><td>下载数据接收</td><td>“d”点亮</td><td>点亮</td><td>熄灭</td></tr>
<tr><td>数据清除开始</td><td>“d”点亮</td><td>熄灭</td><td>点亮</td></tr>
<tr><td>数据写入(引导部分)</td><td>“d”点亮</td><td>闪亮</td><td>熄灭</td></tr>
<tr><td>数据写入(程序部分)</td><td>“d”点亮</td><td>闪亮</td><td>闪亮</td></tr>
<tr><td>和校验</td><td>“d”点亮</td><td>点亮</td><td>点亮</td></tr>
<tr><td>下载完成</td><td>“OFF”点亮</td><td>熄灭</td><td>熄灭</td></tr>
<tr><td>出错状态</td><td>“E*”点亮</td><td>熄灭</td><td>熄灭</td></tr>
</table>
出错显示 “”指明出错的部位。
<table>
<tr><td>1</td><td>数据接收出错</td></tr>
<tr><td>2</td><td>输入器功能调用</td></tr>
<tr><td>3</td><td>FLASH ROM清除</td></tr>
<tr><td>4</td><td>FLASH ROM写入 (引导部分)</td></tr>
<tr><td>5</td><td>FLASH ROM写入 (程序部分)</td></tr>
<tr><td>6</td><td>和校验 (输入器部分)</td></tr>
<tr><td>7</td><td>和校验 (引导部分)</td></tr>
<tr><td>8</td><td>和校验 (程序部分)</td></tr>
</table></td></tr>
<tr><td>50</td><td>01</td><td>前缘图像位置调整
用于调整复印件上图像位置，前缘/后缘空白量。
通过调整100%时图像扫描开始位置和印字开始位置(阻力辊打开时间)实现图像调整。
(动作/过程)
执行模拟代码时，显示两位数当前设定值(中心值: 50)。
使用复印模式选择键，选择相应的设定项目，设定显示相应被更改。
用数字键输入调整值，按开始键储存设定值，并进行一次复印。
按下清除键，输入的设定值被储存，模拟代码终止。
当主纸盒进纸(图像位置)调整完成后，其余所有纸盒的设定值都调整为相同值。 (调整值增加1，图像相应移动0.1 毫米)
<table>
<tr><th>调整项目</th><th>指示灯显示</th></tr>
<tr><td>印字开始位置(主纸盒进纸)</td><td>自动，主纸盒指示灯</td></tr>
<tr><td>☆ 印字开始位置(第二纸盒进纸)</td><td>自动，第二纸盒指示灯</td></tr>
<tr><td>印字开始位置(手送进纸)</td><td>自动，手送指示灯</td></tr>
<tr><td>图像前缘空白量</td><td>文本指示灯</td></tr>
<tr><td>图像扫描开始位置</td><td>照片指示灯</td></tr>
<tr><td>图像后缘空白量</td><td>自动，文本，照片指示灯</td></tr>
<tr><td>☆ SPF图像扫描开始位置</td><td>自动，文本指示灯</td></tr>
</table>
☆: 如装有该机种，则支持该调整，反之忽略。</td></tr>
</table>

<table>
<tr><th>主代码</th><th>副代码</th><th>详细内容</th></tr>
<tr><td>50</td><td>01</td><td>(调整顺序)
自动灯亮 ↓ 文本灯亮 ↓ 照片灯亮 ↓
1. 将印字开始位置设定值 (A)，图像前缘空白量设定值 (B)，图像扫描开始位置设定值 (C) 都设为 0，并以100%倍率进行一次复印。
2. 测量卡尺复印件的图像损失量 (R mm)
设C=10 x R (mm) (举例: 设40)
设定值C增加10，图像损失减少1mm
(出厂值: 50)
3. 测量纸张边缘到图像印字开始位置的距离。
设A=10 x H (mm) (举例: 设50)
设定值增加1，图像前缘向纸张边缘移动1mm。
(出厂值: 50)
4. 图像前缘空白量为B=50 (2.5 mm)。(出厂值: 50)
设定值增加10，空白量增加1mm 。
当设定值为25或小于25时，空白为0。
* SPF通过调整SPF图像扫描开始位置进行图像位置调整。
(例子)
从纸张边缘到图像前缘的距离
图像损失
R = 4mm
5mm
10mm</td></tr>
<tr><td></td><td>10</td><td>中心偏移调整
用于调整复印件上图像位置和扫描原稿时中心偏移位置。
(动作/过程)
执行模拟代码时，显示当前设定值。用数字键输入调整值，按开始键储存设定值，并进行一次复印。
按下清除键，输入的设定值被储存，模拟代码终止。
(设定值增加1，移动量增加0.1。)
<table><tr><th>调整项目</th><th>指示灯点亮</th></tr><tr><td>印字中心偏移(主纸盒进纸)</td><td>自动，主纸盒指示灯</td></tr><tr><td>☆ 印字中心偏移(第二纸盒进纸)</td><td>自动，第二纸盒指示灯</td></tr><tr><td>印字中心偏移(手送进纸)</td><td>自动，手送指示灯</td></tr><tr><td>OC/原稿中心偏移</td><td>自动，文本指示灯</td></tr><tr><td>☆ SPF/RSPF (第一面)印字中心偏移。</td><td>自动，文本，照片指示灯</td></tr></table>☆: 如装有该机种，则支持该调整，如未安装，则跳过该调整。
* 当调整值过大，图像以外的区域会被读取，纸张边缘会产生黑色条纹。
当设定值增加时，图像向左移动。
当设定值减小时，图像向右移动。</td></tr>
</table>

<table>
<tr><th>主代码</th><th>副代码</th><th>详细内容</th></tr>
<tr><td rowspan="2">50</td><td>18</td><td>双面复印反面内存图像位置调整
执行模拟代码时，显示当前设定值。用数字键输入调整值，按开始键储存设定值。
(调整范围: 1-99，调整零位: 0 或50)。
当调整值设为0 时，调整值以50 写入。
对于S-D模式的第一印字面和D-S模式的复印件偶数页，是从原稿后缘部开始进行反面内存图像复印。
因此，调整输出图像印字位置时，按以下顺序进行:
进行反面内存图像复印时，如果按下图箭头方向扫描原稿，图像扫描的后部分先进行印字。
因此，当印字图像前缘移动时，可如下调整：放置测试卡，使参考线位置位于后部，用模拟代码进行调整，使印字图像前缘向纸张前缘移动。
既然印字方向是从扫描图像的后部到前部，所以可以通过调整内存中图像前缘位置的数据实现
反面图像位置调整。
 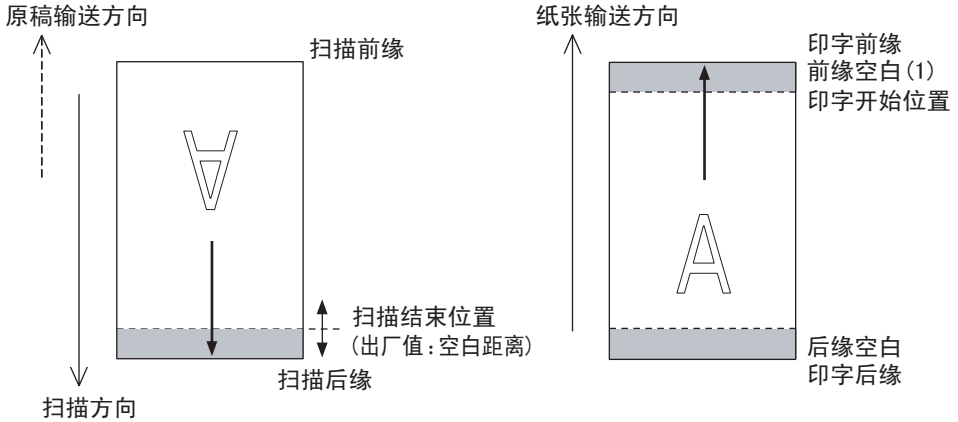
</td></tr>
<tr><td>19</td><td>双面复印后缘空白调整
用于调整双面复印时后缘空白量
(动作/过程)
执行模拟代码时，以两位数显示当前设定值。
(中心设定值: 50，但设定值50=设定值0)，当调整值设为0时，调整值以50写入。
使用复印模式选择键，选择相应的设定项目，设定显示相应被更改。
用数字键输入调整值，按开始键储存设定值，并进行一次复印。(每次复印纸张信息被清除)
按下清除键，输入的设定值被储存，模拟代码终止。
(设定值增加1，空白量增加0.1mm)
<table><tr><th>设定项目</th><th>指示灯</th></tr><tr><td>图像切除后缘空白量 (RSPF)</td><td>自动指示灯</td></tr><tr><td>纸张后缘空白量调整</td><td>文本指示灯</td></tr><tr><td>印字开始位置 (双面反面)</td><td>照片指示灯</td></tr><tr><td>RSPF (反面)原稿中心偏移</td><td>自动，文本，照片指示灯</td></tr></table></td></tr>
</table>

<table>
<tr><th>主代码</th><th>副代码</th><th>详细内容</th></tr>
<tr><td>51</td><td>02</td><td>阻力量调整
用于调整本机阻力辊与纸张的接触压力和SPF阻力辊与纸张的压力。
(动作/过程)
执行模拟代码时，显示当前设定值。
用数字键输入调整值，按开始键储存设定值，并进行一次复印。
按下清除键，输入的设定值被储存，模拟代码终止。
<table>
<tr><th>设定项目</th><th>指示灯</th></tr>
<tr><td>主纸盒进纸</td><td>自动，主纸盒指示灯</td></tr>
<tr><td>☆ 第二纸盒进纸</td><td>自动，第二纸盒指示灯</td></tr>
<tr><td>手送进纸</td><td>自动，手送进纸指示灯</td></tr>
<tr><td>☆ RSPF原稿进纸(第一面)</td><td>自动，文本，照片指示灯</td></tr>
<tr><td>☆ RSPF原稿进纸(反面)</td><td>自动，文本指示灯</td></tr>
<tr><td>☆ 双面反面</td><td>自动，照片指示灯</td></tr>
</table>
☆: 如装有该机种则支持该设定，反之跳过。</td></tr>
<tr><td>53</td><td>08</td><td>SPF扫描位置自动调整
将黑卡覆盖在SPF扫描玻璃和OC原稿玻璃上，打开原稿盖，执行模拟代码。
反光镜组件从原位移动到SPF扫描位置，通过检测反光镜在SPF 玻璃盖板时的CCD输出值和原稿玻璃时的CCD输出值，识别SPF玻璃盖板边缘位置。
出厂值: 50。调整范围: 0-99。调整值增加1，实际位置移动0.127mm。
如果调整合适，将显示调整值。如果调整异常，则卡纸灯亮。
如果调整不合适，将显示 “--”。</td></tr>
<tr><td>61</td><td>03</td><td>多面镜电机检测(HSYNC输出检测)
(动作/过程)
按开始键， HSYNC输出，多面镜电机旋转30秒钟。
此时倍率指示灯每隔3秒钟点亮100毫秒， HSYNC被检测到。</td></tr>
<tr><td>63</td><td>01</td><td>黑白校正(基准白板检测)
用于显示白板校正检测水平。
(动作/过程)
按开始键，反光镜基座组件移动到基准白板位置，曝光灯点亮，进行黑白校正。
该状态保持10秒钟，每秒检测CCD中央一像素，并在数值显示部显示。</td></tr>
<tr><td>64</td><td>01</td><td>自我打印
忽略光学系统的状态，进行一页打印。
(动作/过程)
执行模拟代码时，机器开始预热，准备就绪灯点亮。用数字键输入相应代号，用纸盒选择键选择纸盒，按开始键，机器从选择的纸盒内进行进纸，并打印所选的打印方式。打印方式分别为灰板方式和栅格方式。
<table>
<tr><th>代号</th><th>方式</th></tr>
<tr><td>0</td><td>灰板</td></tr>
<tr><td>1</td><td>栅格</td></tr>
</table>
*2-99: 为灰板打印方式。</td></tr>
</table>

4. 故障代码

A. 故障代码明细

主代码	副代码	故障内容	详细内容
E7	01	双面模式内存安装出错，内存检测出错	内存安装不良，或者内存容量没有设置成双面复印所需容量(16M) 设置方法：模拟代码SIM26-39设定为2
	02	HSYNC没有检测到	LSU(激光二极管，接收元件， APC电路)故障 LSU驱动电路(ASIC)故障
	10	CCD黑电平检测故障	CCD驱动电路(CCD电路板， ASIC线束)故障
	11	CCD白电平检测故障	CCD驱动电路(CCD电路板， ASIC线束)故障 曝光灯点亮故障(曝光灯，高压转换器电路板)
	12	黑白校正故障(白校正)	用于白电平扫描的基准白板污染
	16	激光输出故障	LSU(激光二极管，接收元件， APC电路)故障 LSU驱动电路(ASIC)故障
F2	04	墨粉盒出错	墨粉盒出错
F5	02	曝光灯断开故障	曝光灯或曝光灯驱动电路(高压转换器电路板)故障 曝光灯连线不良
H2	00	热敏电阻断开检测到	定影热敏电阻断开
H3	00	热辊高温异常	定影热辊温度超过240°C
H4	00	热辊低温异常	开启机器电源27秒后，定影热辊温度未达到140°C 或者定影温度保持在140°C
L1	00	进给开始后，在规定的时间里，进给没有完成。 (扫描固定螺钉锁定)	白基准板上的白区和黑色标记用于获得CCD电平值的差异，该电平值用于判断进给是否锁定 当CCD 电平值的差异很小时，可以判断黑色标记由于锁定，不能被读取，机器显示故障代码“L1”
L3	00	在指定的时间内，反光镜座未返回	开启电源后，反光镜初始化时，在指定的时间内，反光镜座在规定的时间(6秒钟)内未返回 反光镜原位传感器(MHPS)未接通
L4	01	主电机锁定	100毫秒内不能检测到主电机编码器脉冲
L6	10	多面镜电机锁定	从多面镜电机旋转开始20秒内，检测信号(指定旋转速度信号)没有返回
U2	01	和校验出错	储存在EEPROM中的和校验值异常
	04	EEPROM串行通信出错	EEPROM通信异常
	40	IC芯片读取出错	IC 芯片读取出错

[11] 维护保养

1. 维护保养明细表

×: 检查(清洁，调整，或根据需求更换)　○: 清洁　▲: 更换　△: 调整　☆: 润滑

部 位	零 件	25K	50K	75K	100K	125K	备 注
显影	载体	▲	▲	▲	▲	▲	
	DV刮板	○	▲	○	▲	○	
	DV侧密封 (F/R)	○	▲	○	▲	○	
成像	感光鼓	▲	▲	▲	▲	▲	

2. 维护保养显示系统

墨粉	寿 命	8K	
	剩余量检查*1	a. 同时按住浓度调整的浓键和淡键5秒钟，机器进入用户代码模式。 b. 按住"%" 键5秒钟，墨粉剩余量会在数字显示部指示。 墨粉剩余量按以下其中之一的指示水平指示: (墨粉剩余量指示: 100%, 75%, 50%, 25%, 10%, LO)。 c. 按住浓度调整的淡键取消。	
	剩余量	剩余量约10%	用完
	LED	点亮	闪烁
	本机	动作允许	停机
载体	寿命	25K	
	LED	载体计数到25K点亮	
	本机	通过模拟代码SIM26-37选择停机和不停机。 如果选择停机，到达25K时， LED灯闪烁，并停机。 *出厂值: 不停机 *清除: SIM 24-06	
维护保养	LED	利用SIM 21-1，选择的保养周期分别为: 25K， 13K， 9K， 6K， 3K，和任意(LED灯不亮) *出厂值: 25K *清除: SIM 20-1	
	本机	不停机	

*1: 安装新墨粉允许显示墨粉剩余量。墨粉剩余量指示是根据墨粉电机的旋转次数获得。

3. 墨粉余量指示

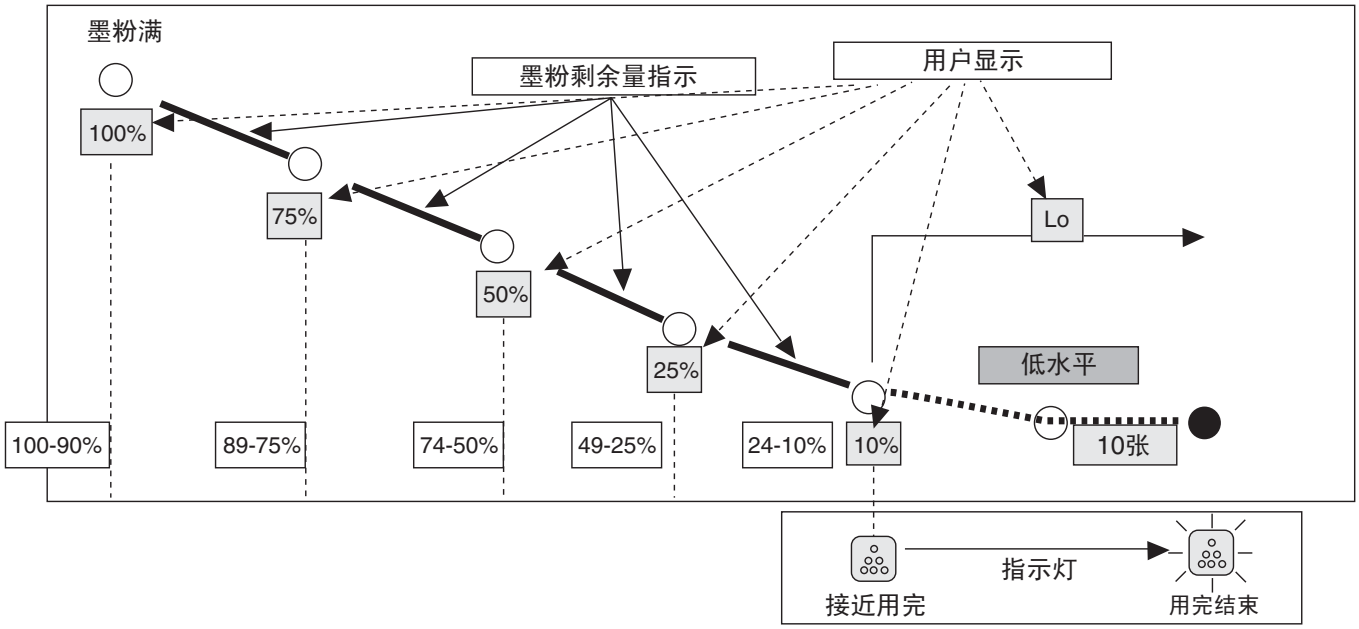

- 墨粉剩余量指示是根据墨粉电机的旋转次数获得。
- 当墨粉浓度传感器检测到墨粉用完，或墨粉电机旋转达到设定数 (相当于8k) 时，墨粉用完指示出现。
  无论哪一个条件先到，都会引起墨粉用完指示出现。

[12] 用户程序

根据用户需要，可以变更工厂设定值。

1. 能够使用用户程序设定的功能

功 能	具 体 内 容	工厂值
自动清除	复印结束后，经过一定时间，该功能使机器自动回到初始状态。 返回到初始状态的经过时间设定以30秒为单位，设定范围是30秒 ~ 120秒。 该功能能够被解除。	60秒
预热	• 在打开电源，不进行复印的状态下，机器消耗电力自动下降到约40Wh/H (*注)。 启动该功能的时间设定范围为30秒 ~ 90秒，以30秒为单位。 该功能能够被解除。 • 该功能不启动时，操作面板上的预热灯点亮。 要回到初始状态按操作面板上的任何一个键。(按复印键，回到初始状态后再开始复印)	30秒
自动电源关闭经过时间	• 在打开电源，不进行复印的状态下，机器消耗电力自动下降到约18Wh/H (*注)。 启动该功能的时间设定范围为2分钟 ~ 120分钟。 • 该功能启动时，除操作面板上的预热灯外，所有灯全部熄灭。 按复印键，回到初始状态。	5分钟
连续进纸	安装自动输稿器时。	设定
自动电源关闭设定	设定或解除该功能。	设定
自动/手动模式分辨率设定	• 用于自动/手动模式分辨率设定。 对于精细文本和超精细文本，可以设定为速度优先(300 dpi)或分辨率优先(600 dpi)。	300 dpi

*预热和自动电源关闭时的消耗电力量的数值都根据使用环境状况而变动。

2. 变更设定

例: 变更启动自动清除功能的时间
(能从60秒变更为90秒)

1) 同时按左右的 浓度调整键，启动设定。

- 连续按约5秒钟。
- 显示指示灯 (☼, 🚶, ⁂, ⁄⁄) 同时闪烁并在张数显示部显示 “– –”。

2) 用十位键 (复印张数设定键) 选择 “功能代码”。

- 选择的功能代码在复印张数显示部的十位位置闪烁。
- 自动清除场合选择 “1”。
- 参考下面功能代码进行设定。

功能名称	功能代码
自动清除	1
预热	2
自动电源关闭	3
连续进纸	4*
自动电源关闭设定	5
自动/手动模式分辨率设定	6

[取消] 选错功能代码时，按消除键 “c”后，再选正确的功能代码。

*安装自动输稿器时有效

3) 按复印键。

- 复印张数显示部的10位的数字变为灯亮。
- 个位上当前设定代码的数字闪烁。

4) 用个位键 (复印张数设定键) 选择 “设定代码”。

- 设定 “90秒”时选择 “4”。
- 参考下表设定代码进行设定。

功能名称	设定代码
自动清除	0 (解除)
	1 (10秒)
	2 (30秒)
	*3 (60秒)
	4 (90秒)
	5 (120秒)
预热	*0 (30秒)
	1 (60秒)
	2 (90秒)
自动电源关闭	0 (2分钟)
	*1 (5分钟)
	2 (15分钟)
	3 (30分钟)
	4 (60分钟)
	5 (120分钟)
连续进纸	0 (解除)
	*1 (设定)
自动电源关闭设定	0 (解除)
	*1 (设定)
自动/手动模式分辨率设定	*0 (300 dpi)
	1 (600 dpi)

*工厂出厂时的设定

- 复印张数显示部的个位上，选择的设定代码数字闪亮。

[取消] 选错功能代码时，按消除键后，重新从顺序2开始设定。

5) 按复印键。

- 复印张数显示部的个位上，选择的设定代码数字长亮。说明设定完成。

注意：如要设定其它功能，在该操作后按消除键，能从顺序2开始设定其它功能。

6) 按任意的浓度调整键 (◐ 或 ◑) 结束设定操作。

- 显示指示灯 (☼, 🚶, ⁂, ⁄⁄) 熄灭，复印张数显示部返回普通状态。

3. 浓度水平调整

A. 自动模式浓度水平调整 (原稿台模式)

[输入方法]

当 “照片”模式指示灯亮后，按曝光模式选择键5秒钟。

“自动”模式指示灯闪亮，显示当前浓度水平设定值。

[调 整]

通过按浓度调整键，选择5档浓度进行调整。

[终止方法]

按下曝光模式选择键后，模式显示从闪亮转变为长亮，自动模式浓度水平调整完成。

- 在进行自动模式浓度水平调整时，除了 “曝光模式选择键”，“浓度调整键”，([>] 键和 [<] 键), 其它所有键无效。
- 在进行自动模式浓度水平调整时，准备就绪灯和 联机灯熄灭。
- 自动模式浓度调整水平只适用自动模式。
- 当机器进入原稿台自动模式浓度水平调整时，在设定完成之前，即使在自动输稿器上放置原稿，也不会改变调整。

B. 自动模式浓度水平调整 (自动输稿器模式)

[输入方法]

SPF模式指示灯亮时，在 “照片”模式指示灯电亮后，按曝光模式选择键5秒钟。

“自动”模式指示灯闪亮，显示当前浓度水平设定值。

[调 整]

通过按浓度调整键，选择5档浓度进行调整。

[终止方法]

按下曝光选择键后，显示从闪亮转变为长亮，自动模式浓度水平调整完成。

- 在进行自动模式浓度水平调整时，除了 “曝光模式选择键”，“浓度调整键”，([>] 键和 [<] 键), 其它所有键无效。
- 在进行自动模式浓度水平调整时，准备就绪灯和联机灯

熄灭。

- 自动模式浓度调整水平只适用自动模式。
- 当机器进入原稿台SPF自动模式浓度水平调整时，在设定完成之前，即使原稿从自动输稿器上取走，也不会改变调整。
- 该调整功能不适用于稿台模式。

4. 省粉模式设定和取消

[输入方法]

当“文本”模式指示灯亮后，按曝光模式选择键5秒钟。

“照片”模式指示灯闪亮，显示当前浓度水平设定值。

[设定/取消]

按下浓度调整键 [<] 使浓度水平1指示灯点亮。此时进入省粉模式。

按下浓度调整键 [>] 使浓度水平5指示灯点亮。此时取消省粉模式。

[终止方法]

按下曝光模式选择键后，模式显示从闪亮转变为长亮，设定完成。

- 在进行省粉模式设定时，除了“曝光模式选择键”，“浓度调整键”，([>] 键和 [<] 健)，其它所有键无效。
- 在进行省粉模式设定时，准备就绪灯和联机灯熄灭。
- 省粉模式设定适用自动模式和手动模式。